Veicoli Commerciali

Crafter Autotelaio

Listino prezzi

Anno Modello 2024 - Validità 07.12.2023

La vettura raffigurata è puramente indicativa.

Motorizzazioni

			Trazione	Cambio	Classe Emissioni	kW	CV	M.T.T. (kg)	Altezza (mm)*	Prezzo Cliente IVA esclusa €	Prezzo Cliente chiavi in mano €
Autotelaio "Business" Cabina Singola Passo Medio L3											
Passo 3.640 mm											
SZBB4A	W86	**35 L3 2.0 TDI Business**	Ant.	Man.	Euro 6d ISC-FCM	103	140	3.500	2.312	39.990,00	**49.621,08**
SZBB4B	W86	**35 L3 2.0 TDI Business**	Ant.	Aut. 8M	Euro 6d ISC-FCM	103	140	3.500	2.312	42.650,00	**52.866,28**
SZBB8A	W86	**35 L3 2.0 BiTDI Business**	Ant.	Man.	Euro 6d ISC-FCM	130	177	3.500	2.312	42.150,00	**52.256,28**
SZBB8B	W86	**35 L3 2.0 BiTDI Business**	Ant.	Aut. 8M	Euro 6d ISC-FCM	130	177	3.500	2.312	44.810,00	**55.501,48**
SZBB6E	W86	**35 L3 2.0 BiTDI Business**	Post. R.S.	Man.	Euro VI-e	120	163	3.500	2.312	40.740,00	**50.536,08**
SZBB6F	W86	**35 L3 2.0 BiTDI Business**	Post. R.S.	Aut. 8M	Euro VI-e	120	163	3.500	2.312	43.400,00	**53.781,28**
SZBD6C	W86	**50 L3 2.0 BiTDI Business**	Post. R.G.	Man.	Euro VI-e	120	163	5.000	2.327	45.900,00	**56.831,28**
SZBD6D	W86	**50 L3 2.0 BiTDI Business**	Post. R.G.	Aut. 8M	Euro VI-e	120	163	5.000	2.327	48.560,00	**60.076,48**
SZBG6C	W86	**55 L3 2.0 BiTDI Business**	Post. R.G.	Man.	Euro VI-e	120	163	5.500	2.327	49.700,00	**61.467,28**
SZBG6D	W86	**55 L3 2.0 BiTDI Business**	Post. R.G.	Aut. 8M	Euro VI-e	120	163	5.500	2.327	52.360,00	**64.712,48**
Autotelaio "Business" Cabina Singola Passo Lungo L4											
Passo 4.490 mm											
SZCB4A	W86	**35 L4 2.0 TDI Business**	Ant.	Man.	Euro 6d ISC-FCM	103	140	3.500	2.305	41.790,00	**51.817,08**
SZCB4B	W86	**35 L4 2.0 TDI Business**	Ant.	Aut. 8M	Euro 6d ISC-FCM	103	140	3.500	2.305	44.450,00	**55.062,28**
SZCB8A	W86	**35 L4 2.0 BiTDI Business**	Ant.	Man.	Euro 6d ISC-FCM	130	177	3.500	2.305	43.950,00	**54.452,28**
SZCB8B	W86	**35 L4 2.0 BiTDI Business**	Ant.	Aut. 8M	Euro 6d ISC-FCM	130	177	3.500	2.305	46.610,00	**57.697,48**
SZCB6E	W86	**35 L4 2.0 BiTDI Business**	Post. R.S.	Man.	Euro VI-e	120	163	3.500	2.305	42.540,00	**52.732,08**
SZCB6F	W86	**35 L4 2.0 BiTDI Business**	Post. R.S.	Aut. 8M	Euro VI-e	120	163	3.500	2.305	45.200,00	**55.977,28**
SZCD6C	W86	**50 L4 2.0 BiTDI Business**	Post. R.G.	Man.	Euro VI-e	120	163	5.000	2.319	47.700,00	**59.027,28**
SZCD6D	W86	**50 L4 2.0 BiTDI Business**	Post. R.G.	Aut. 8M	Euro VI-e	120	163	5.000	2.319	50.360,00	**62.272,48**
SZCG6C	W86	**55 L4 2.0 BiTDI Business**	Post. R.G.	Man.	Euro VI-e	120	163	5.500	2.319	51.500,00	**63.663,28**
SZCG6D	W86	**55 L4 2.0 BiTDI Business**	Post. R.G.	Aut. 8M	Euro VI-e	120	163	5.500	2.319	54.160,00	**66.908,48**

Man. = Manuale | Aut. 8M = Automatico 8 rapporti | Ant. = Anteriore | Post. R.S. = Posteriore Ruota Singola | Post. R.G. = Posteriore Ruote Gemellate

Note: Il prezzo chiavi in mano si intende IVA 22% e messa su strada (€ 833,28) incluse, I.P.T. (Imposta Provinciale Trascrizione) esclusa.

L'effettiva disponibilità di modelli, motori ed equipaggiamenti e le eventuali combinazioni fra gli stessi, devono sempre essere verificate sul Car Configurator Volkswagen Veicoli Commerciali e dal vostro Concessionario di fiducia.

N.B. Gli equipaggiamenti indicati accanto alla sigla d'ordine vengono fatturati separatamente.

Listino con riserva di modifiche.

*Altezza riferita alla cabina.

Motorizzazioni

			Trazione	Cambio	Classe Emissioni	kW	CV	M.T.T. (kg)	Altezza (mm)*	Prezzo Cliente IVA esclusa €	Prezzo Cliente chiavi in mano €
Autotelaio "Business" Cabina Singola Passo Lungo con Sbalzo Lungo L5											
Passo 4.490 mm											
SZDD6C	W86	**50 L5 2.0 BiTDI**	Post. R.G.	Man.	Euro VI-e	120	163	5.000	2.319	48.940,00	**60.540,08**
SZDD6D	W86	**50 L5 2.0 BiTDI**	Post. R.G.	Aut. 8M	Euro VI-e	120	163	5.000	2.319	51.600,00	**63.785,28**
SZDG6C	W86	**55 L5 2.0 BiTDI**	Post. R.G.	Man.	Euro VI-e	120	163	5.500	2.319	52.740,00	**65.176,08**
SZDG6D	W86	**55 L5 2.0 BiTDI**	Post. R.G.	Aut. 8M	Euro VI-e	120	163	5.500	2.319	55.400,00	**68.421,28**
Autotelaio "Business" Doppia Cabina Passo Medio L3											
Passo 3.640 mm											
SZHB4A	W86	**35 L3 2.0 TDI Business**	Ant.	Man.	Euro 6d ISC-FCM	103	140	3.500	2.330	44.430,00	**55.037,88**
SZHB4B	W86	**35 L3 2.0 TDI Business**	Ant.	Aut. 8M	Euro 6d ISC-FCM	103	140	3.500	2.330	47.090,00	**58.283,08**
SZHB8A	W86	**35 L3 2.0 BiTDI Business**	Ant.	Man.	Euro 6d ISC-FCM	130	177	3.500	2.330	46.580,00	**57.660,88**
SZHB8B	W86	**35 L3 2.0 BiTDI Business**	Ant.	Aut. 8M	Euro 6d ISC-FCM	130	177	3.500	2.330	49.240,00	**60.906,08**
SZHB6E	W86	**35 L3 2.0 BiTDI Business**	Post. R.S.	Man.	Euro VI-e	120	163	3.500	2.330	45.180,00	**55.952,88**
SZHB6F	W86	**35 L3 2.0 BiTDI Business**	Post. R.S.	Aut. 8M	Euro VI-e	120	163	3.500	2.330	47.840,00	**59.198,08**
SZHD6C	W86	**50 L3 2.0 BiTDI Business**	Post. R.G.	Man.	Euro VI-e	120	163	5.000	2.330	51.570,00	**63.748,68**
SZHD6D	W86	**50 L3 2.0 BiTDI Business**	Post. R.G.	Aut. 8M	Euro VI-e	120	163	5.000	2.330	54.230,00	**66.993,88**
Autotelaio "Business" Doppia Cabina Passo Lungo L4											
Passo 4.490 mm											
SZIB4A	W86	**35 L4 2.0 TDI Business**	Ant.	Man.	Euro 6d ISC-FCM	103	140	3.500	2.321	46.250,00	**57.258,28**
SZIB4B	W86	**35 L4 2.0 TDI Business**	Ant.	Aut. 8M	Euro 6d ISC-FCM	103	140	3.500	2.321	48.910,00	**60.503,48**
SZIB8A	W86	**35 L4 2.0 BiTDI Business**	Ant.	Man.	Euro 6d ISC-FCM	130	177	3.500	2.321	48.400,00	**59.881,28**
SZIB8B	W86	**35 L4 2.0 BiTDI Business**	Ant.	Aut. 8M	Euro 6d ISC-FCM	130	177	3.500	2.321	51.060,00	**63.126,48**
SZIB6E	W86	**35 L4 2.0 BiTDI Business**	Post. R.S.	Man.	Euro VI-e	120	163	3.500	2.321	47.000,00	**58.173,28**
SZIB6F	W86	**35 L4 2.0 BiTDI Business**	Post. R.S.	Aut. 8M	Euro VI-e	120	163	3.500	2.321	49.660,00	**61.418,48**
SZID6C	W86	**50 L4 2.0 TDI Business**	Post. R.G.	Man.	Euro VI-e	120	163	5.000	2.339	52.160,00	**64.468,48**
SZID6D	W86	**50 L4 2.0 BiTDI Business**	Post. R.G.	Aut. 8M	Euro VI-e	120	163	5.000	2.339	54.820,00	**67.713,68**
SZIG6C	W86	**55 L4 2.0 BiTDI Business**	Post. R.G.	Man.	Euro VI-e	120	163	5.500	2.339	55.960,00	**69.104,48**
SZIG6D	W86	**55 L4 2.0 BiTDI Business**	Post. R.G.	Aut. 8M	Euro VI-e	120	163	5.500	2.339	58.620,00	**72.349,68**

Man. = Manuale | Aut. 8M = Automatico 8 rapporti | Ant. = Anteriore | Post. R.S. = Posteriore Ruota Singola | Post. R.G. = Posteriore Ruote Gemellate

Note: Il prezzo chiavi in mano si intende IVA 22% e messa su strada (€ 833,28) incluse, I.P.T. (Imposta Provinciale Trascrizione) esclusa.

L'effettiva disponibilità di modelli, motori ed equipaggiamenti e le eventuali combinazioni fra gli stessi, devono sempre essere verificate sul Car Configurator Volkswagen Veicoli Commerciali e dal vostro Concessionario di fiducia.

N.B. Gli equipaggiamenti indicati accanto alla sigla d'ordine vengono fatturati separatamente.

Listino con riserva di modifiche.

*Altezza riferita alla cabina.

Highlights **versioni**

Cabina Singola Business

Principali dotazioni di serie:

— Estensione di Garanzia Extra Time 3 anni fino a 150.000 km

— Radio "Composition Colour"

— App-Connect

— Divano a due posti anteriore a destra, con vano portaoggetti e schienale ribaltabile con tavolino

— Sedile comfort sinistro, nella 1ª fila

— Sistema di monitoraggio della distanza Front Assist con funzione di frenata di emergenza City

— Assistente di mantenimento corsia Lane Assist

— Specchietti esterni regolabili e riscaldabili elettricamente

— Ruota di scorta (cerchi acciaio) con pneumatico di dimensioni normali e attrezzi di bordo e cric

— Chiusura centralizzata con telecomando e comando interno della porta

— Volante multifunzionale (a 3 razze)

Doppia Cabina Business

Principali dotazioni di serie:

— Estensione di Garanzia Extra Time 3 anni fino a 150.000 km

— Radio "Composition Colour"

— App-Connect

— Divano a due posti anteriore a destra, con vano portaoggetti e schienale ribaltabile con tavolino

— Sedile comfort sinistro, nella 1ª fila

— Sistema di monitoraggio della distanza Front Assist con funzione di frenata di emergenza City

— Assistente di mantenimento corsia Lane Assist

— Specchietti esterni regolabili e riscaldabili elettricamente

— Ruota di scorta (cerchi acciaio) con pneumatico di dimensioni normali e attrezzi di bordo e cric

— Chiusura centralizzata con telecomando e comando interno della porta

— Divano 4 posti, nella 2a fila sedili

— Volante multifunzionale (a 3 razze)

Equipaggiamenti **opzionali**

	Sigla d'ordine	Business	Prezzo Cliente IVA esclusa €	Prezzo Cliente IVA inclusa €
Accessori per cerchi / accessori per pneumatici				
Bulloni ruota antifurto	1PB	○	31,97	39,00
Copriruota integrali (per cerchi in acciaio da 16") (non per Crafter 50 e Craftter 55)	1ND	○	90,98	111,00
Alette parasole				
Alette parasole, richiudibili e orientabili lateralmente, sul lato passeggero con specchietto grandangolare	5XQ	○	60,66	74,00
Ammortizzatori				
Sospensioni e ammortizzatori rinforzati (heavy-duty) e barre stabilizzatrici rinforzate (heavy-duty) (non per Crafter 50 e Crafter 55)	2MG	○	311,48	380,00
Sospensioni e ammortizzatori rinforzati (heavy-duty) e barre stabilizzatrici versione standard	1BJ	○	194,26	237,00
Sospensioni e ammortizzatori versione standard e barre stabilizzatrici rinforzate (heavy-duty)	2MF	○	118,03	144,00
Sospensioni e ammortizzatori versione standard e barre stabilizzatrici rinforzate (heavy-duty) (solo per Crafter 50 e Crafter 55) (non per Crafter Telaio Cabinato)	2MR	○	240,16	293,00
Sospensioni e ammortizzatori rinforzati (heavy-duty) e barre stabilizzatrici rinforzate (heavy-duty) (solo per Crafter 50 e Crafter 55)	2MT	○	431,97	527,00
Batterie				
2a batteria con relè di esclusione	8FD	○	373,77	456,00
2a batteria con relè di esclusione e controllo carica batteria (batteria a celle umide)	8FK	○	431,97	527,00
2a batteria con relè di esclusione e controllo carica batteria (batteria AGM)	8FE	○	431,97	527,00
2a batteria con relè di esclusione per cicli di ricarica frequenti	8FB	○	373,77	456,00
2a batteria con relè di esclusione per correnti elevate	8FG	○	542,62	662,00
2a batteria con relè di esclusione per correnti elevate e controllo carica batteria	8FH	○	600,82	733,00
Interruttore batteria principale	9BE	○	106,56	130,00
Batterie / alternatori capacità				
Batteria AGM e alternatore con capacità standard	NY5	○	118,03	144,00
Batteria AGM e alternatore con capacità maggiorata	NY4	○	340,16	415,00
Batteria con capacità maggiorata	NY2	○	52,46	64,00
Carico utile / peso totale				
Massa complessiva ammessa max. 3,5 t (solo per Crafter 50)	07H	○	-1.567,21	-1.912,00
Categoria peso avantreno				
Asse anteriore, rinforzato (2.100 kg di carico supportato per Crafter 35, 2.200 kg per Crafter 50) (di serie per Crafter autotelaio doppia cabina passo lungo L4, Crafter 50 e Crafter 55) (per Autotelaio cabina singola solo per passo lungo L4 e passo lungo con sbalzo lungo L5)	VV8	○	310,00	378,20
Cerchi - pneumatici 16"				
4 cerchi in acciaio 6 1/2 J x 16 con 1.050 kg di carico supportato, color nero (non per Crafter 35 trazione posteriore con ruote singole) (non per Crafter 50 e Crafter 55)	C1G	⦸	-	-
6 cerchi in acciaio 5,5J x 16, color nero (ruote gemellate posteriori)	C0Q	⦸	-	-
Pneumatici 235/65 R16 C 115/113 R, resistenza al rotolamento ottimizzato (di serie per Crafter 35 trazione posteriore con ruote singole) (per Autotelaio solo per passo lungo L4) (non per Crafter 50 e Crafter 55)	Q70	⦸	-	-
Cerchi - pneumatici 17"				
Cerchi in lega leggera 6 1/2J x 17, color argento (non per Crafter 50 e Crafter 55)	PR7	○	1.617,21	1.973,00

Note: ● di serie ○ a pagamento – non fornibile ⦸ fornibile senza sovrapprezzo

Equipaggiamenti **opzionali**

	Sigla d'ordine	Business	Prezzo Cliente IVA esclusa €	Prezzo Cliente IVA inclusa €
Chiave per sistema di chiusura				
4 chiavi estraibili a radiofrequenze	8QL	○	93,44	114,00
Chiusura centralizzata				
Chiusura centralizzata con telecomando a radiofrequenze, azionamento e dispositivo di sicurezza Safe (solo in combinazione con 7AQ) (non per Crafter Telaio Cabinato)	4K3	⦸	-	-
Cinture di sicurezza				
Cinture di sicurezza automatiche con regolazione altezza cintura e pretensionatori elettrici anteriori (solo in combinazione con 4UF o W81)	W85	⦸	-	-
Comando per prosecuzione funzione motore				
Predisposizione per mantenimento accensione motore dopo rimozione della chiave dal quadro richiede omologazione parziale N1 o N2 (pr.no. 5ET) (solo per Autotelaio Cabina Singola L3)	7U4	○	622,13	759,00
Cruscotto				
Plancia con consolle aggiuntiva incluso slot 1 DIN e slot per 4 interruttori (di serie per Crafter 50 e Crafter 55)	4N7	○	64,75	79,00
Plancia portastrumenti standard (di serie per Crafter 30 e Crafter 35)	4N0	○	-67,21	-82,00
Cuneo ferma ruota				
1 cuneo ferma ruota (di serie per Crafter 50, Crafter 55 Crafter Telaio Cabinato)	2NB	○	24,59	30,00
2 cunei ferma ruota (di serie per Crafter 50 e Crafter 55) (non per Crafter Telaio Cabinato)	2NC	○	34,43	42,00
Dispositivi antincastro				
Protezione antipietrisco per zona anteriore del sottoscocca	2D5	⦸	-	-
Dispositivi di riscaldamento / climatizzatori				
Climatizzatore con 2° evaporatore per vano di carico/passeggeri	6AB	○	1.054,10	1.286,00
Secondo scambiatore di calore (sotto al basamento del sedile destro) per vano di carico/passeggeri	6AC	○	622,13	759,00
Climatizzatore Air Care Climatronic	9AK	○	2.295,08	2.800,00
Dispositivi di segnalazione / limitazione di velocità				
Limitatore velocità massima a 100 km/h max. (non disattivabile) per Crafter 50 richiede omologazione parziale N1 o N2 (pr.no 5ET o 5EU)	7H2	○	122,95	150,00
Limitatore velocità massima a 120 km/h max. (non disattivabile) per Crafter 50 richiede omologazione parziale N1 o N2 (pr.no 5ET o 5EU)	7H3	○	122,95	150,00
Limitatore velocità massima a 130 km/h max. (non disattivabile) per Crafter 50 richiede omologazione parziale N1 o N2 (pr.no 5ET o 5EU)	7H4	○	122,95	150,00
Limitatore velocità massima a 90 km/h max. (non disattivabile) (di serie per Crafter 50 e Crafter 55)	7H1	○	122,95	150,00
Dispositivi di traino				
Dispositivo di traino estraibile con serratura (incluso sistema di stabilizzazione traino)	1D2	○	872,95	1.065,00
Dispositivo di traino fisso (incluso sistema di stabilizzazione traino)	1D1	○	696,72	850,00
Predisposizione per disp. di traino (incl. sistema stabilizz. traino) con kit cavi, presa, centralina e supporto gancio	1D8	○	577,05	704,00
Predisposizione per dispositivo di traino (incl. sistema stabilizzazione traino) con kit cavi, presa e centralina	1D7	○	231,97	283,00

Note: ● di serie ○ a pagamento – non fornibile ⦸ fornibile senza sovrapprezzo

Equipaggiamenti **opzionali**

	Sigla d'ordine	Business	Prezzo Cliente IVA esclusa €	Prezzo Cliente IVA inclusa €
Finestrini				
Lunotto con specchietto retrovisivo interno di sicurezza, schermabile (non per Crafter Telaio Cabinato)	ZHF	○	170,49	208,00
Parabrezza in vetro stratificato atermico, riscaldabile	4GX	○	271,31	331,00
Freno di stazionamento				
Leva del freno di stazionamento abbattibile	UH1	○	67,21	82,00
Illuminazione pedana di salita				
Pedana di salita illuminata, disattivabile	9N2	○	62,30	76,00
Illuminazione vano di carico				
Predisposizione per illuminazione vano di carico	9CX	○	115,57	141,00
Impianti radio / sistemi di navigazione				
Radio "Ready 2 Discover" con 4 altoparlanti	ZI6	○	74,59	91,00
Sistema di navigazione "Discover Media" Schermo touchscreen a colori da 8" 4 altoparlanti App Connect Wireless Interfaccia per telefono cellulare Comandi vocali 2 prese USB di tipo C	ZI7	○	486,07	593,00
Sistema di navigazione "Discover Media" Schermo touchscreen a colori da 8" 4 altoparlanti App Connect Wireless Interfaccia per telefono cellulare Comandi vocali 2 prese USB di tipo C Streaming & Internet incluso (Traffico dati escluso)	ZIE	○	865,57	1.056,00
Indicatori di direzione sul tetto				
Predisposizione indicatori di direzione sul tetto	9H2	○	42,62	52,00
Interfacce				
Centralina funzionale tipo 1 non programmabile	IS4	○	341,80	417,00
Centralina funzionale tipo 1 non programmabile con morsettiera elettrica	IS5	○	413,93	505,00
Centralina funzionale tipo 1 non programmabile con predisposizione telematica (non per Crafter Telaio Cabinato)	IS6	○	622,13	759,00
Centralina funzionale tipo 1 non programmabile con predisposizione telematica e morsettiera elettrica	IP3	○	678,69	828,00
Centralina funzionale tipo 1 programmabile da allestitori (ABH) con predisposizione telematica e morsettiera elettrica (non per Crafter Telaio Cabinato)	IS3	○	745,90	910,00
Centralina funzionale tipo 1 programmabile da allestitori(ABH) con morsettiera elettrica	IS2	○	480,33	586,00
Centralina funzionale tipo 2 programmabile da allestitori (ABH) con morsettiera elettrica	IS7	○	525,41	641,00
Centralina funzionale tipo 2 programmabile da allestitori (ABH) con predisposizione telematica e morsettiera elettrica (non per Crafter Telaio Cabinato)	IS8	○	740,16	903,00
Morsettiera elettrica	IS1	○	90,98	111,00
Morsettiera elettrica e predisposizione per centralina funzionale	IP4	○	113,93	139,00
Lavafari / ugelli lavavetro riscaldabili				
Impianto lavafari con ugelli riscaldabili anteriori e indicatore livello acqua lavavetri	8X1	○	316,39	386,00

Note: ● di serie ○ a pagamento – non fornibile ⦸ fornibile senza sovrapprezzo

Equipaggiamenti **opzionali**

	Sigla d'ordine	Business	Prezzo Cliente IVA esclusa €	Prezzo Cliente IVA inclusa €
Luce & visibilità				
Fari fendinebbia con luci di svolta	8WH	○	265,57	324,00
Proiettori principali LED con luci diurne a LED	8IT	○	1.111,48	1.356,00
Luce freno				
Predisposizione per 3a luce freno in alto	8R6	○	27,05	33,00
Luci di coda, indicatori di direzione, luci freno e luci retromarcia				
Gruppi ottici posteriori con cavo allungato (lunghezza cavi = lunghezza veicolo +1,5 m) (di serie per Crafter Telaio Cabinato)	8SE	○	42,62	52,00
Predisposizione per gruppi ottici posteriori a LED (lunghezza cavi = lunghezza veicoli L5)	8SW	⦸	-	-
Predisposizione per gruppi ottici posteriori a LED con cavo allungato (lunghezza cavi = lunghezza veicolo L5 +1,5 m)	8SX	○	42,62	52,00
Predisposizione per gruppi ottici posteriori con cavo allungato (lunghezza cavi = lunghezza veicolo L5 +1,5 m) (di serie per Crafter Telaio Cabinato)	8SY	○	42,62	52,00
Predisposizione per gruppi ottici posteriori (lunghezza cavi = lunghezza veicolo L5)	8SZ	⦸	-	-
Luci di ingombro laterali				
Luci di posizione sul tetto, ant.	6S3	○	64,75	79,00
Paraurti				
Paraurti anteriore grigio con mascherina verniciata in colore carrozzeria	2JF	○	55,74	68,00
Porte, cabina				
Portiera della cabina guida lato conducente con cardini rinforzati	0D3	○	71,31	87,00
Pacchetti di predisposizione per allestitori				
Predisposizione per cassone ribaltabile su tre lati (non per Crafter Telaio Cabinato)	ZP3	○	1.207,38	1.473,00
Predisposizione per furgonatura con porta posteriore o saracinesca (non per Autotelaio Doppia Cabina, Crafter Telaio Cabinato)	ZVC	○	403,28	492,00
Predisposizione per furgonatura con sponda (non per Autotelaio Doppia Cabina, Crafter Telaio Cabinato)	ZVB	○	815,57	995,00
Predisposizione sponda, elettrica	5S4	○	115,57	141,00
Predisposizione sponda, elettrica e meccanica	5S8	○	231,97	283,00
Presa di forza al cambio				
Presa di forza al cambio (potenza 28 kW) senza bloccaggio e senza flangia (solo per trazione posteriore)	0R1	○	1.018,85	1.243,00
Prese nel vano passeggeri / vano di carico				
Predisposizione per presa esterna da 230 V (solo in combinazione con YEB)	7B7	⦸	-	-
Prese nella cabina di guida				
4 prese da 12 V nella cabina di guida (tre nel cruscotto, uno nel telaio del sedile sinistro)	EU4	○	64,75	79,00
Presa da 230 V nel telaio del sedile sinistro	9Z3	○	203,28	248,00
Regolazione specchietto retrovisivo esterno				
Specchietti retrovisivi esterni regolabili, riscaldabili e ripiegabili elettricamente	6XP	○	118,03	144,00

Note: ● di serie ○ a pagamento – non fornibile ⦸ fornibile senza sovrapprezzo

Equipaggiamenti **opzionali**

	Sigla d'ordine	Business	Prezzo Cliente IVA esclusa €	Prezzo Cliente IVA inclusa €
Riscaldamenti supplementari / riscaldamenti ausiliari				
Pacchetto inverno (contiene riscaldatore elettrico da 1,4 kW)	ZW1	○	765,57	934,00
Riscaldatore ad acqua per motore e cabina di guida (5 kW)	9M5	○	639,34	780,00
Riscaldatore ad aria elettrico (1,4 kW)	7E7	○	265,57	324,00
Riscaldatore autonomo ad acqua con funzione di preriscaldamento programmabile con telecomando (5 kW)	7VL	○	1.119,67	1.366,00
Riscaldatore autonomo ad aria e riscaldatore autonomo ad acqua programmabile con telecomando (potenza 3,5 + 5 kW) (non per Crafter Telaio Cabinato)	9M4	○	2.433,61	2.969,00
Riscaldatore autonomo ad aria e riscaldatore ad acqua programmabile con telecomando (potenza 3,5 + 5 kW) (non per Crafter Telaio Cabinato e Crafter Pianalato)	7VF	○	2.231,15	2.722,00
Riscaldatore autonomo ad aria programmabile con telecomando per cabina (3,5 kW) (non per Crafter Telaio Cabinato)	7VM	○	1.595,90	1.947,00
Riscaldamento sedile				
Riscaldamento regolabile per il sedile di guida	4A1	○	295,08	360,00
Riscaldamento sedili, regolabili separatamente a sx e a dx, nella 1a fila sedili	4A3	○	295,08	360,00
Rivestimento sedili				
Rivestimenti sedili in similpelle Mesh	N0C	○	63,11	77,00
Rivestimenti sedili in stoffa Robust, motivo "Marathon"	N1C	○	156,56	191,00
Ruote / pneumatici - ruote di scorta / kit per forature				
Ruota di scorta minispare per vetture con cerchi in lega leggera, attrezzi di bordo e martinetto (non per Crafter 50, Crafter 55)	ZR9	○	176,23	215,00
Tire Mobility Set: compressore a 12 Volt ed ermetizzante per pneumatici (di serie per Crafter Telaio Cabinato)	W82	○	-131,97	-161,00
Sedili, 1a fila sedili				
Divano doppio per passeggeri anteriori a destra, nella 1a fila sedili	3SJ	○	-64,75	-79,00
Divano doppio per passeggero ant. a destra, con maniglia di appiglio e vano portaoggetti	33A	○	95,90	117,00
Divano doppio per pass. ant. a destra, maniglia di appiglio, vano portaogg. e schienale ribalt. con tavolino	33B	○	182,79	223,00
Predisposizione per sedile di destra, nella 1a fila sedili (con cintura di sicurezza automatica, senza airbag)	3SI	○	-327,87	-400,00
Sedile "ergoComfort" destro, nella 1a fila di sedili	3SP	○	261,48	319,00
Sedile "ergoComfort" sinistro, nella 1a fila di sedili	3TP	○	370,49	452,00
Sedile "ergoActive" destro, nella 1a fila di sedili	3SK	○	341,80	417,00
Sedile "ergoActive" sinistro, nella 1a fila di sedili	3TK	○	449,18	548,00
Sedile comfort destro, nella 1a fila sedili	3SE	○	-109,02	-133,00
Sedile comfort Plus destro, nella 1a fila sedili	3SF	○	-15,57	-19,00
Sedile comfort Plus sinistro, nella 1a fila sedili	3TF	○	91,80	112,00
Sedile destro, nella 1a fila sedili	W81	○	-326,23	-398,00
Sedile girevole destro, nella 1a fila di sedili	3TD	○	234,43	286,00
Sedile girevole sinistro, nella 1a fila di sedili	3SD	○	123,77	151,00
Senza sedile destro, nella 1a fila sedili	3SA	○	-436,07	-532,00
Segnalazione acustica innesto retromarcia				
Segnalazione acustica all'inserimento della retromarcia, a intensità regolabile	IL1	○	191,80	234,00
Segnalazione acustica all'inserimento della retromarcia, disinseribile	IL2	○	295,08	360,00

Note: ● di serie ○ a pagamento – non fornibile ⦸ fornibile senza sovrapprezzo

Servizi online mobile

Equipaggiamenti **opzionali**

	Sigla d'ordine	Business	Prezzo Cliente IVA esclusa €	Prezzo Cliente IVA inclusa €
Predisposizione per "VW Connect" e "VW Connect Plus" (solo con ZIE o ZI7)	R26	⦸	-	-
Sistema di antifurto				
Impianto antifurto con allarme acustico, controllo volumetrico e prot. antirim. (per Crafter con paratia o autotelaio) (non per Crafter Telaio Cabinato)	7AQ	○	583,61	712,00
Sistemi di ausilio al conducente				
Pacchetto di assistenza base: Regolatore della velocità incl. limitatore della velocità	PVA	○	234,43	286,00
Pacchetto di assistenza avanzato: Regolatore automatico della distanza ACC fino a 160 km/h, incl. limitatore della velocità	PVD	○	1.221,31	1.490,00
Predisposizione per retrocamera	KA8	○	34,43	42,00
Regolatore di velocità incl. limitatore di velocità	8T6	○	377,87	461,00
Regolazione automatica abbaglianti "Light Assist" (non per Crafter Telaio Cabinato)	8G1	○	143,44	175,00
Regolatore automatico della distanza ACC fino a 160 km/h incl. limitatore di velocità (solo per cambio manuale 6 rapporti) (non per Crafter Telaio Cabinato e Crafter Pianalato)	8T7	○	1.074,59	1.311,00
Regolatore automatico della distanza ACC "Follow to stop" fino a 160 km/h incl. limitatore di velocità (solo per cambio automatico 8 rapporti) (non per Crafter Telaio Cabinato)	8T8	○	1.074,59	1.311,00
Sis. osserv. perimetr. "Front Assist" con funz. frenata emerg. in città per regol. autom. dist. ACC fino a 160 km/h (solo in combinazione con 8T7) (non per Crafter Telaio Cabinato)	6K3	⦸	-	-
Sistema di rigenerazione filtro antiparticolato				
Sistema di rigenerazione filtro antiparticolato a veicolo fermo	9HC	○	230,33	281,00
Specchietti retrovisori esterni				
Specchietti retrovisivi est. ad arco (obbligatori per veicoli più larghi di 2.160 mm)	ZB2	○	75,41	92,00
Specchietti retrovisivi est. ad arco (obbligatori per veicoli più larghi di 2.160 mm) con luci di posizione al tetto	ZB1	○	138,52	169,00
Tachigrafo / cronotachigrafo				
Senza tachigrafo digitale (di serie per Crafter 30 e Crafter 35)	9NA	○	-747,54	-912,00
Predisposizione tachigrafo smart TCO	9NF	○	401,64	490,00
Tachigrafo Smart TCO (di serie per Crafter 50 e Crafter 55)	9NI	○	755,74	922,00
Tachigrafo Smart TCO per lampeggiante blu e uso sirena	9NP	○	768,03	937,00
Tipo di pneumatico				
Pneumatici quattro stagioni	VG1	○	213,93	261,00
Traversa terminale				
Senza traversa terminale (di serie per Crafter Telaio Cabinato)	AT0	⦸	-	-
Traversa terminale in versione stretta con L=1.149 mm e H = 225 mm, avvitata (di serie per Crafter 50 e Crafter 55) (non per Crafter Telaio Cabinato)	AT2	○	58,20	71,00

Note: ● di serie ○ a pagamento – non fornibile ⦸ fornibile senza sovrapprezzo

Unità regime costante				
Regolatore di giri, elettronico e variabile	US2	○	166,39	203,00

Equipaggiamenti **opzionali**

	Sigla d'ordine	Business	Prezzo Cliente IVA esclusa €	Prezzo Cliente IVA inclusa €
Unità regime costante	US1	○	166,39	203,00
Volanti				
Volante multifunzionale in pelle (3 razze) riscaldabile	2ZW	○	566,39	691,00
Vernici				
Metallizzate e perlate	-	○	1.447,54	1.766,00

Note: ● di serie ○ a pagamento – non fornibile ⊘ fornibile senza sovrapprezzo

Piani di manutenzione

Piani di manutenzione ordinaria	Sigla d'ordine	Business	Prezzo Cliente IVA esclusa €	Prezzo Cliente IVA inclusa €
Service Plan - 5 anni oppure 150.000 km	EY7	○	2.262,30	2.760,00

I prezzi dei piani di manutenzione sono riferiti all'acquisto abbinato alla vettura nuova.

I piani di manutenzione Volkswagen Veicoli Commerciali Service Plan sono gestiti da Volkswagen Financial Services.

Note: ● di serie ○ a pagamento – non fornibile ⦸ fornibile senza sovrapprezzo

Accessori

Comfort interno	Numero Catalogo	Business	Prezzo Cliente IVA esclusa* €	Prezzo Cliente IVA inclusa* €
Tappetini anteriori in gomma impermeabili: con scritta Crafter. 1 set = 3 pezzi	7C1061502A 82V	○	73,77	90,00
Tappetini in gomma impermeabili per 2^ fila di sedili. 1 pezzo - per Autotelaio Doppia Cabina	7C0061512A 82V	○	56,56	69,00
Box frigo portatile: alimentazione 12/230V, funzione caldo e freddo, protezione da scaricamento batteria, coperchio isolante supplementare	000065400F	○	176,23	215,00
Kit occhielli di fissaggio - set da 4 pezzi	2E0017242	○	40,16	48,00

Infotainment				
Cavo per iPhone, USB-C su Apple Lightining	000051446AC	○	31,15	38,00
Cavo per smartphone, USB-C su USB-C	000051446AD	○	26,23	32,00
Cavo per smartphone, USB-C su micro USB	000051446AB	○	26,23	32,00

*I prezzi si intendono privi di installazione

Note: ● di serie ○ a pagamento – non fornibile ⦸ fornibile senza sovrapprezzo

Cerchi

Serie su Business CS e DC
Cerchio in acciaio 16"

Serie su Business CS e DC
Cerchio in acciaio 16"

Cerchi in lega **LISMORE** 17"

Combinazione **colori carrozzeria e tappezzeria**

Versione	Sigla Rivestimenti	Disponibilità	Rivestimenti sedili	Sigla Combinazioni colori interni	Sedili / Cruscotto superiore - inferiore	Tappezzeria	Colori carrozzeria							
							B4B4 - Bianco Candy	4B4B - Rosso Ciliegia	2T2T - Nero Profondo Perlato	8E8E - Argento Riflesso Metallizzato	X3X3 - Grigio Indio Metallizato	E3E3 - Arancio brillante	OPOP - Blu oceano profondo	V7V7 - Green ontario
Autotelaio	N0L	●	Tessuto Austin	AS	Nero Titanio / Nero Titanio - Palladio	Nero	●	●	○	○	○	●	●	●
Autotelaio	N0C	○	Similpelle Mesh	AL	Palladio - Nero Titanio / Nero Titanio - Palladio	Nero	●	●	○	○	○	●	●	●
Autotelaio	N1C	○	Tessuto Robust Marathon	AL	Palladio - Nero Titanio / Nero Titanio - Palladio	Nero	●	●	○	○	○	●	●	●

I tappeti sono sempre di colore nero.

Note: ● di serie ○ a pagamento – non fornibile ⦸ fornibile senza

Dimensioni

Crafter Autotelaio Cabina Singola 35 Passo Medio L3

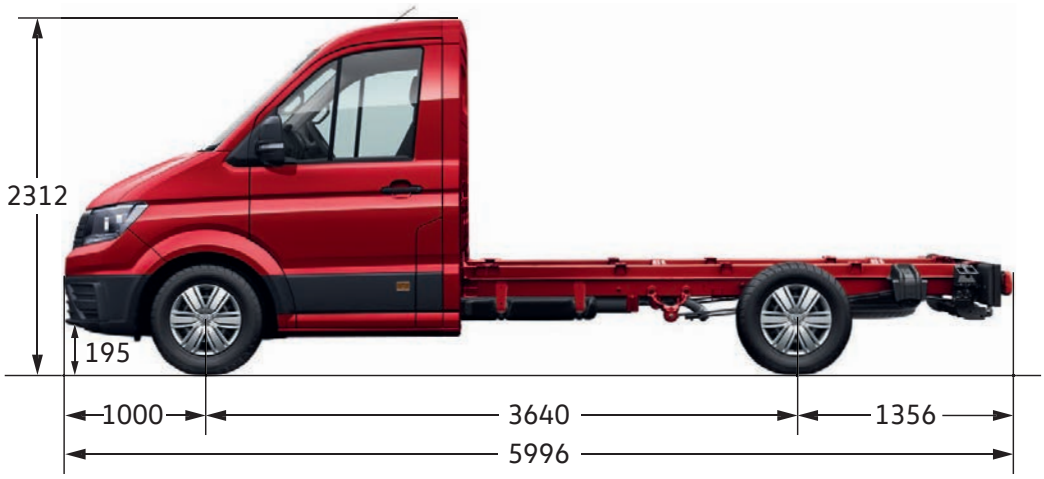

Dimensioni esterne	
Lunghezza	5.996 mm
Larghezza	2.033 mm
Larghezza inclusi specchietti retrovisori	2.427 mm
Larghezza inclusi specchietti retrovisori con braccio allungato	2.657 mm
Altezza Cabina	2.312 mm
Passo	3.640 mm

Masse	
Carico ammesso sul tetto	100 kg
Carico ammesso sul gancio traino	120 kg

Diametro di sterzata	
Diametro di sterzata	11,4 m

Note: Tutte le dimensioni si riferiscono a veicoli con dotazione di serie fabbrica.
I disegni del veicolo non sono in scala.
Le dimensioni relative alla soglia di carico e dell'altezza qui mostrate possono differire di circa ± 40 mm a seconda della dotazione e del carico.

Dimensioni

Crafter Autotelaio Doppia Cabina 35 Passo Medio L3

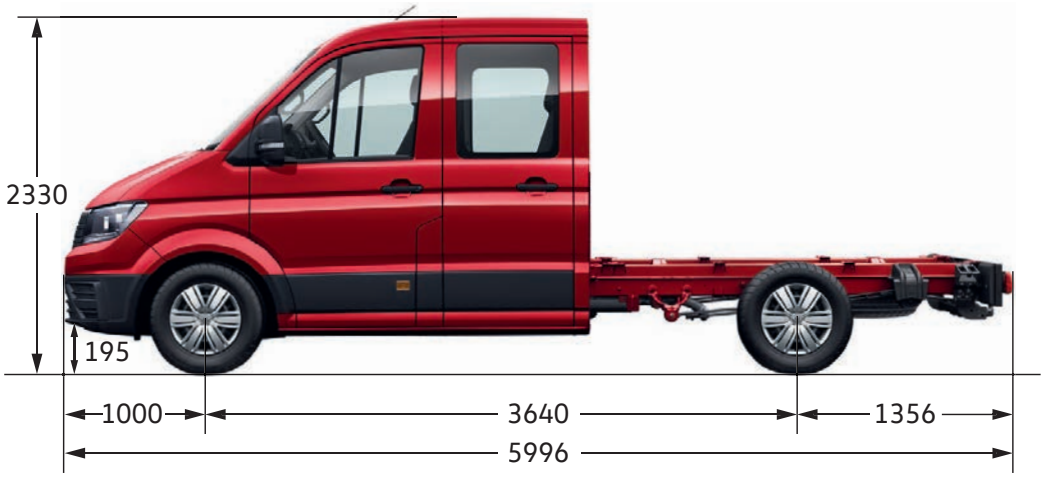

Dimensioni esterne	
Lunghezza	5.996 mm
Larghezza	2.037 mm
Larghezza inclusi specchietti retrovisori	2.427 mm
Larghezza inclusi specchietti retrovisori con braccio allungato	2.657 mm
Altezza Cabina	2.330 mm
Passo	3.640 mm

Masse	
Carico ammesso sul tetto	50 kg
Carico ammesso sul gancio traino	120 kg

Diametro di sterzata	
Diametro di sterzata	11,4 m

Note: Tutte le dimensioni si riferiscono a veicoli con dotazione di serie fabbrica.
I disegni del veicolo non sono in scala.
Le dimensioni relative alla soglia di carico e dell'altezza qui mostrate possono differire di circa ± 40 mm a seconda della dotazione e del carico.

Dimensioni

Crafter Autotelaio Cabina Singola 35 Passo Lungo L4

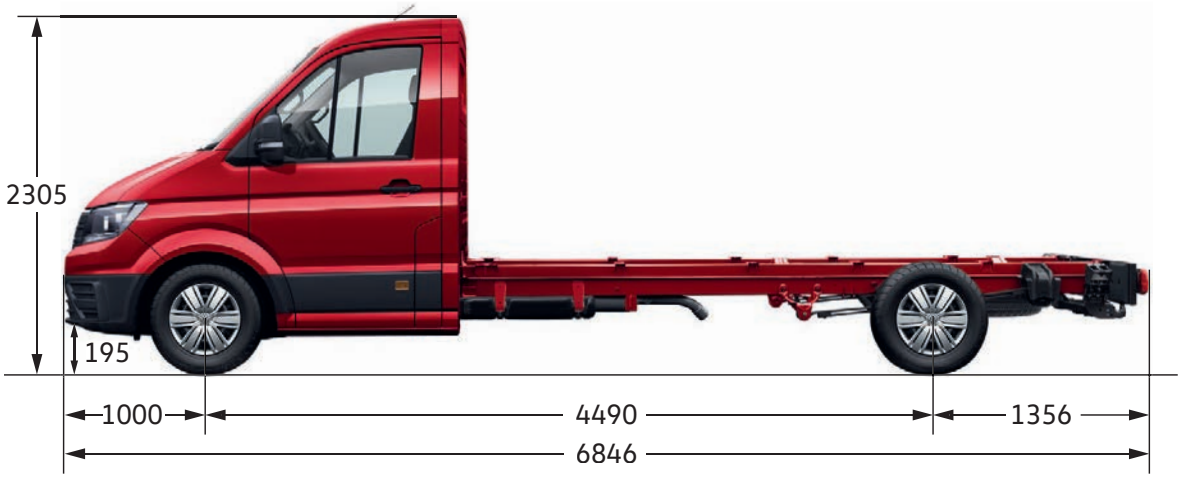

Dimensioni esterne	
Lunghezza	6.846 mm
Larghezza	2.033 mm
Larghezza inclusi specchietti retrovisori	2.427 mm
Larghezza inclusi specchietti retrovisori con braccio allungato	2.657 mm
Altezza Cabina	2.305 mm
Passo	4.490 mm

Masse	
Carico ammesso sul tetto	100 kg
Carico ammesso sul gancio traino	120 kg

Diametro di sterzata	
Diametro di sterzata	11,4 m

Note: Tutte le dimensioni si riferiscono a veicoli con dotazione di serie fabbrica.
I disegni del veicolo non sono in scala.
Le dimensioni relative alla soglia di carico e dell'altezza qui mostrate possono differire di circa ± 40 mm a seconda della dotazione e del carico.

Dimensioni

Crafter Autotelaio Doppia Cabina 35 Passo Lungo L4

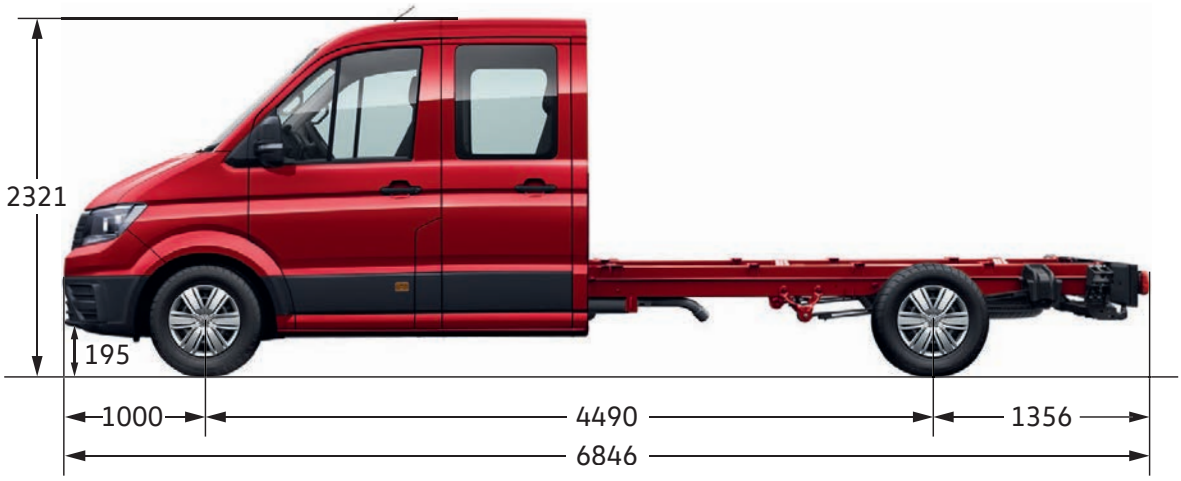

Dimensioni esterne	
Lunghezza	6.846 mm
Larghezza	2.037 mm
Larghezza inclusi specchietti retrovisori	2.427 mm
Larghezza inclusi specchietti retrovisori con braccio allungato	2.657 mm
Altezza Cabina	2.321 mm
Passo	4.490 mm

Masse	
Carico ammesso sul tetto	50 kg
Carico ammesso sul gancio traino	120 kg

Diametro di sterzata	
Diametro di sterzata	11,4 m

Note: Tutte le dimensioni si riferiscono a veicoli con dotazione di serie fabbrica.
I disegni del veicolo non sono in scala.
Le dimensioni relative alla soglia di carico e dell'altezza qui mostrate possono differire di circa ± 40 mm a seconda della dotazione e del carico.

Dimensioni

Crafter Autotelaio Cabina Singola 50/55 Passo Medio L3

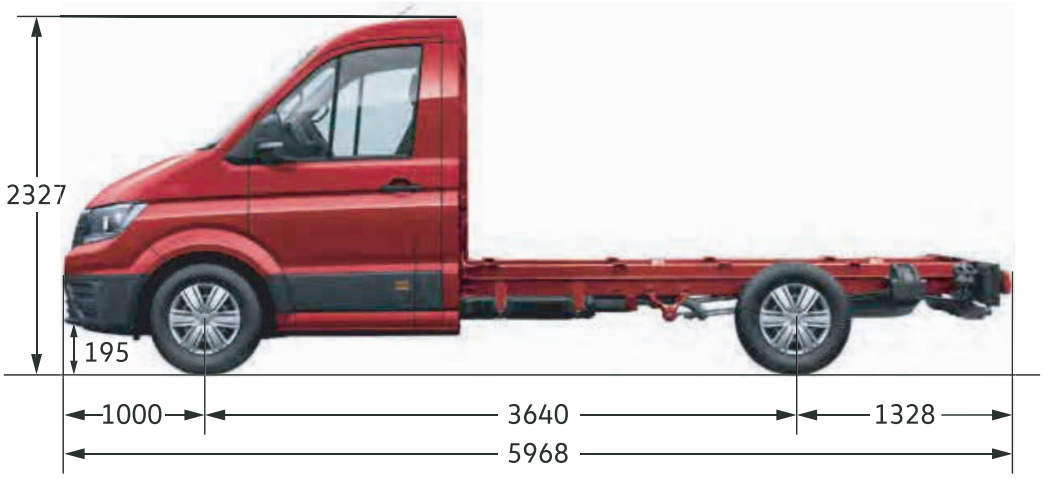

Dimensioni esterne	
Lunghezza	5.968 mm
Larghezza	2.033 mm
Larghezza inclusi specchietti retrovisori	2.427 mm
Larghezza inclusi specchietti retrovisori con braccio allungato	2.657 mm
Altezza Cabina	2.327 mm
Passo	3.640 mm

Masse	
Carico max su asse anteriore	2.200 kg
Carico max su asse posteriore	3.500 kg
Carico ammesso sul tetto	100 kg
Carico ammesso sul gancio traino	140 kg

Diametro di sterzata	
Diametro di sterzata	11,4 m

Note: Tutte le dimensioni si riferiscono a veicoli con dotazione di serie fabbrica.
I disegni del veicolo non sono in scala.
Le dimensioni relative alla soglia di carico e dell'altezza qui mostrate possono differire di circa ± 40 mm a seconda della dotazione e del carico.

Dimensioni

Crafter Autotelaio Doppia Cabina 50/55 Passo Medio L3

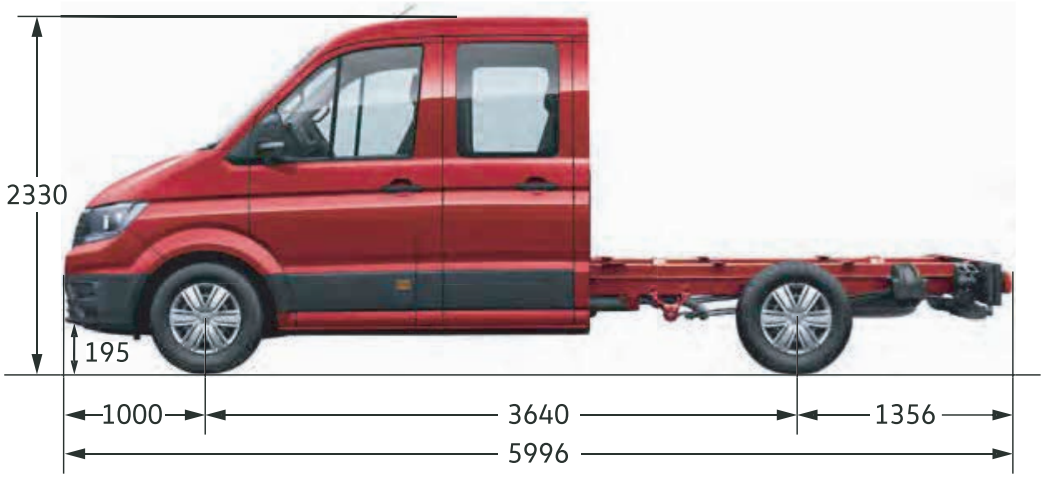

Dimensioni esterne	
Lunghezza	5.968 mm
Larghezza	2.037 mm
Larghezza inclusi specchietti retrovisori	2.427 mm
Larghezza inclusi specchietti retrovisori con braccio allungato	2.657 mm
Altezza Cabina	2.330 mm
Passo	3.640 mm

Masse	
Carico max su asse anteriore	2.200 kg
Carico max su asse posteriore	3.500 kg
Carico ammesso sul tetto	50 kg
Carico ammesso sul gancio traino	140 kg

Diametro di sterzata	
Diametro di sterzata	11,4 m

Note: Tutte le dimensioni si riferiscono a veicoli con dotazione di serie fabbrica.
I disegni del veicolo non sono in scala.
Le dimensioni relative alla soglia di carico e dell'altezza qui mostrate possono differire di circa ± 40 mm a seconda della dotazione e del carico.

Dimensioni

Crafter Autotelaio Cabina Singola 50/55 Passo Lungo L4

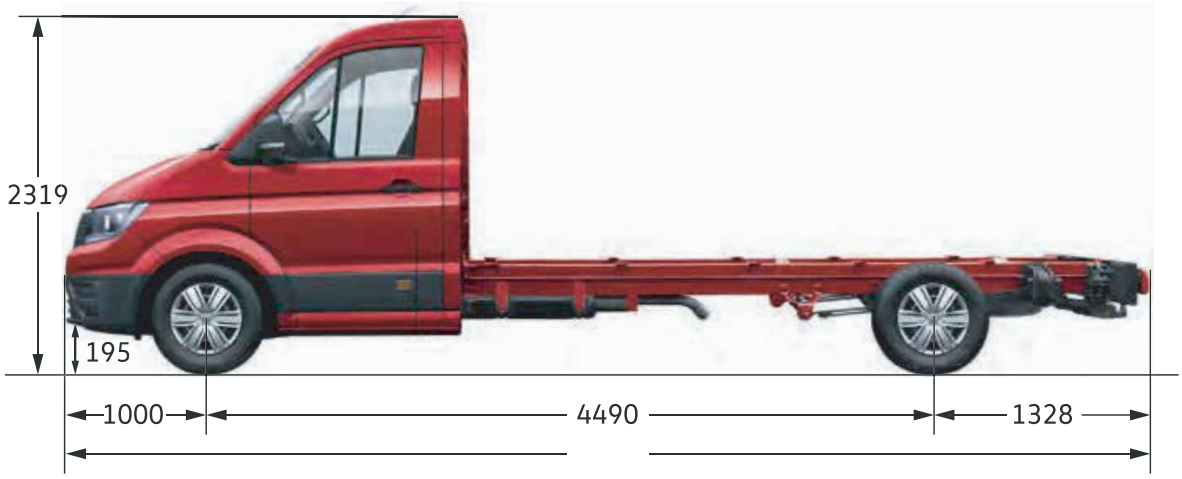

Dimensioni esterne	
Lunghezza	6.818 mm
Larghezza	2.033 mm
Larghezza inclusi specchietti retrovisori	2.427 mm
Larghezza inclusi specchietti retrovisori con braccio allungato	2.657 mm
Altezza Cabina	2.319 mm
Passo	4.490 mm

Masse	
Carico max su asse anteriore	2.200 kg
Carico max su asse posteriore	3.500 kg
Carico ammesso sul tetto	100 kg
Carico ammesso sul gancio traino	140 kg

Diametro di sterzata	
Diametro di sterzata	11,4 m

Note: Tutte le dimensioni si riferiscono a veicoli con dotazione di serie fabbrica.
I disegni del veicolo non sono in scala.
Le dimensioni relative alla soglia di carico e dell'altezza qui mostrate possono differire di circa ± 40 mm a seconda della dotazione e del carico.

Dimensioni

Crafter Autotelaio Doppia Cabina 50/55 Passo Lungo L4

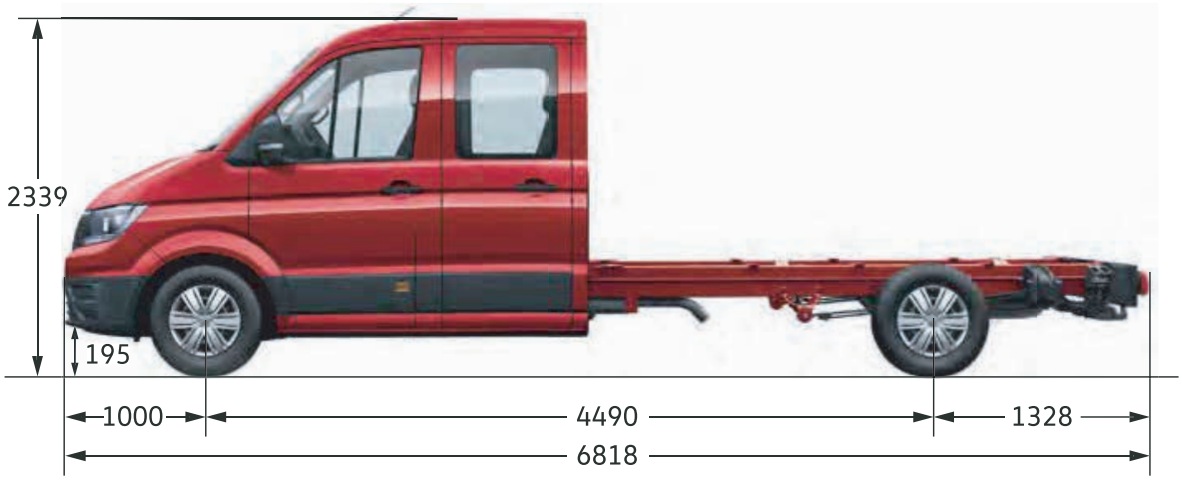

Dimensioni esterne	
Lunghezza	6.818 mm
Larghezza	2.037 mm
Larghezza inclusi specchietti retrovisori	2.427 mm
Larghezza inclusi specchietti retrovisori con braccio allungato	2.657 mm
Altezza Cabina	2.339 mm
Passo	4.490 mm

Masse	
Carico max su asse anteriore	2.200 kg
Carico max su asse posteriore	3.500 kg
Carico ammesso sul tetto	50 kg
Carico ammesso sul gancio traino	140 kg

Diametro di sterzata	
Diametro di sterzata	11,4 m

Note: Tutte le dimensioni si riferiscono a veicoli con dotazione di serie fabbrica.
I disegni del veicolo non sono in scala.
Le dimensioni relative alla soglia di carico e dell'altezza qui mostrate possono differire di circa ± 40 mm a seconda della dotazione e del carico.

Dimensioni

Crafter Autotelaio Cabina Singola 50/55 Passo Lungo con Sbalzo Lungo L5

Dimensioni esterne	
Lunghezza	7.211 mm
Larghezza	2.033 mm
Larghezza inclusi specchietti retrovisori	2.427 mm
Larghezza inclusi specchietti retrovisori con braccio allungato	2.657 mm
Altezza Cabina	2.319 mm
Passo	4.490 mm

Masse	
Carico max su asse anteriore	2.200 kg
Carico max su asse posteriore	3.500 kg
Carico ammesso sul tetto	100 kg
Carico ammesso sul gancio traino	140 kg

Diametro di sterzata	
Diametro di sterzata	11,4 m

Note: Tutte le dimensioni si riferiscono a veicoli con dotazione di serie fabbrica.
I disegni del veicolo non sono in scala.
Le dimensioni relative alla soglia di carico e dell'altezza qui mostrate possono differire di circa ± 40 mm a seconda della dotazione e del carico.

Equipaggiamenti **standard per Autotelaio Cabina Singola Business**

Esterni

— Griglia del radiatore, non verniciata, con un listello cromato
— Luci di ingombro laterali
— Parabrezza in vetro laminato con cristalli atermici
— Paraurti anteriore in Grigio
— Parete posteriore della cabina di guida senza rivestimento
— Porte della cabina di guida
— Specchietti esterni regolabili e riscaldabili elettricamente
— Specchietto esterno destro, convesso, con indicatore di direzione a LED integrato e area grandangolare
— Specchietto esterno sinistro, convesso, con indicatore di direzione a LED integrato e area grandangolare
— Vetri laterali anteriori e posteriori e lunotto termici (se disponibile)
— Cerchi in acciaio 6,5J x 16 con 1 200 kg di carico, Argento
— Pneumatici 235/65 R16C 115/113R, resistenza al rotolamento ottimizzata
— Ruota di scorta (cerchio in acciaio) con pneumatico di dimensioni normali
— Scatola degli attrezzi e cric
— Sospensioni/ammortizzatori, standard

Interni

— Cassetto portaoggetti con sportellino e serratura, illuminato
— Divano a due posti anteriore a destra, con vano portaoggetti e schienale ribaltabile con tavolino
— Pacchetto portaoggetti 2: vano portaoggetti del sottocielo con due vani 1 DIN e luce di lettura
— Plancia
— Rivestimenti dei sedili in tessuto, motivo "Austin"
— Rivestimento del pavimento della cabina di guida in gomma
— Sedile comfort sinistro, nella 1ª fila
— Volante multifunzionale (a 3 razze)

Sicurezza

— Airbag per conducente e passeggero, condisattivazione airbag del passeggero
— Assistente di mantenimento corsia Lane Assist
— Assistente per le partenze in salita
— Cicalino e spia di segnalazione per cintura di sicurezza del conducente non allacciata
— Cinture di sicurezza a tre punti di attacco con regol. altezza cintura ant. e sist. el. pretens. per conducente
— Controllo elettronico della stabilità e sistema antibloccaggio delle ruote ABS
— Estensione di Garanzia Extra Time 3 anni fino a 150.000 km
— Fari doppi alogeni
— Freni a disco anteriori, 16" (diametro 303 mm)
— Immobilizer, elettronico
— Limitatore della velocità
— Luci diurne
— Rilevatore stanchezza conducente
— Sistema di chiamata di emergenza eCall
— Sistema di monitoraggio della distanza Front Assist con funzione di frenata di emergenza City

Equipaggiamento Funzionale

— 2 chiavi estraibili con telecomando a radiofrequenze
— 2 interfacce USB (tipo C) nella plancia
— 4 altoparlanti: 2 tweeter, 2 woofer
— Alternatore 140 A
— Batteria 520 A (92 Ah)
— Chiusura centralizzata con telecomando e comando interno della porta
— Climatizzatore a regolazione manuale nella cabina di guida
— Indicatore multifunzioni "Plus"
— Interfaccia per telefono cellulare
— Luci diurne ad accensione automatica, funzione Leaving Home e funzione Coming Home manuale
— Quadro strumenti (km/h);, indicazione velocità, percorso compl./giornaliero, regime, livello carburante e orario
— Ricezione radio digitale (DAB+)
— Sistema Start/Stop del motore con recupero di energia
— Tergicristalli con funzionamento a intermittenza e sensore pioggia/luminosità
— Versione fumatori: presa 12 V con accendisigari, posacenere e 4 portabevande nella plancia

Equipaggiamenti **standard per Autotelaio Doppia Cabina Business**

Esterni

— Griglia del radiatore, non verniciata, con un listello cromato
— Luci di ingombro laterali
— Parabrezza in vetro laminato con cristalli atermici
— Paraurti anteriore in Grigio
— Parete posteriore della cabina di guida senza rivestimento
— Porte della cabina di guida
— Specchietti esterni regolabili e riscaldabili elettricamente
— Specchietto esterno destro, convesso, con indicatore di direzione a LED integrato e area grandangolare
— Specchietto esterno sinistro, convesso, con indicatore di direzione a LED integrato e area grandangolare
— Vetri laterali anteriori e posteriori e lunotto termici (se disponibile)
— 6 cerchi in acciaio 5,5J x 16, Argento (pneumatici gemellati posteriori)
— Pneumatici 205/75 R16C 113/111, resistenza al rotolamento ottimizzata
— Ruota di scorta (cerchio in acciaio) con pneumatico di dimensioni normali
— Scatola degli attrezzi e cric
— Sospensioni/ammortizzatori, standard

Interni

— Cassetto portaoggetti con sportellino e serratura, illuminato
— Divano a 4 posti, nella 2ª fila sedili
— Divano a due posti anteriore a destra, con vano portaoggetti e schienale ribaltabile con tavolino
— Pacchetto portaoggetti 2: vano portaoggetti del sottocielo con due vani 1 DIN e luce di lettura
— Plancia con console aggiuntiva incluso slot 1 DIN e 4 ulteriori sedi per interruttori
— Rivestimenti dei sedili in tessuto, motivo "Austin"
— Rivestimento del pavimento della cabina di guida in gomma
— Sedile comfort sinistro, nella 1ª fila
— Volante multifunzionale (a 3 razze)

Sicurezza

— 2 cunei
— Airbag per conducente e passeggero, condisattivazione airbag del passeggero
— Assistente di mantenimento corsia Lane Assist
— Assistente per le partenze in salita
— Cicalino e spia di segnalazione per cintura di sicurezza del conducente non allacciata
— Cinture di sicurezza a tre punti di attacco con regol. altezza cintura ant. e sist. el. pretens. per conducente
— Controllo elettronico della stabilità e sistema antibloccaggio delle ruote ABS
— Estensione di Garanzia Extra Time 3 anni fino a 150.000 km
— Fari doppi alogeni
— Freni a disco anteriori, 16" (diametro 303 mm)
— Immobilizer, elettronico
— Limitatore della velocità
— Luci diurne
— Protezione sottoscocca posteriore
— Rilevatore stanchezza conducente
— Sistema di monitoraggio della distanza Front Assist con funzione di frenata di emergenza City

Equipaggiamento Funzionale

— 2 chiavi estraibili con telecomando a radiofrequenze
— 2 interfacce USB (tipo C) nella plancia
— 4 altoparlanti: 2 tweeter, 2 woofer
— Alternatore 140 A
— Batteria 520 A (92 Ah)
— Chiusura centralizzata con telecomando e comando interno della porta
— Climatizzatore a regolazione manuale nella cabina di guida
— Indicatore multifunzioni "Plus"
— Interfaccia per telefono cellulare
— Limitatore della velocità
— Limitazione della velocità massima a 90 km/h max. (non disattivabile)
— Luci diurne ad accensione automatica, funzione Leaving Home e funzione Coming Home manuale
— Tergicristalli con funzionamento a intermittenza e sensore pioggia/luminosità