Veicoli Commerciali

Crafter Furgone

Listino prezzi

Anno Modello 2024 - Validità 01.02.2024

La vettura raffigurata è puramente indicativa.

Motorizzazioni

			Trazione	Cambio	Classe Emissioni	kW	CV	M.T.T. (kg)	Altezza (mm)	Prezzo Cliente IVA esclusa €	Prezzo Cliente chiavi in mano €
Furgone "Business" Passo Medio Tetto Standard L3H2											
Passo 3.640 mm - Lunghezza 5.986 mm											
SYBA4A	W86		**30 L3H2 2.0 TDI Business**	Ant.	Man.	Euro 6d ISC-FCM	103	140	3.000	2.355	40.550,00	**50.304,28**
SYBA4B	W86		**30 L3H2 2.0 TDI Business**	Ant.	Aut. 8M	Euro 6d ISC-FCM	103	140	3.500	2.355	43.220,00	**53.561,68**
SYBA8A	W86		**30 L3H2 2.0 BiTDI Business**	Ant.	Man.	Euro 6d ISC-FCM	130	177	3.500	2.355	42.730,00	**52.963,88**
SYBA8B	W86		**30 L3H2 2.0 BiTDI Business**	Ant.	Aut. 8M	Euro 6d ISC-FCM	130	177	3.500	2.355	45.400,00	**56.221,28**
SYBB4A	W86		**35 L3H2 2.0 TDI Business**	Ant.	Man.	Euro 6d ISC-FCM	103	140	3.500	2.355	44.370,00	**54.964,68**
SYBB4B	W86		**35 L3H2 2.0 TDI Business**	Ant.	Man.	Euro 6d ISC-FCM	103	140	3.500	2.355	47.040,00	**58.222,08**
SYBB8A	W86		**35 L3H2 2.0 BiTDI Business**	Ant.	Man.	Euro 6d ISC-FCM	130	177	3.500	2.355	46.550,00	**57.624,28**
SYBB8B	W86		**35 L3H2 2.0 BiTDI Business**	Ant.	Aut. 8M	Euro 6d ISC-FCM	130	177	3.500	2.355	49.220,00	**60.881,68**
Furgone "Business" Passo Medio Tetto Alto L3H3											
Passo 3.640 mm - Lunghezza 5.986 mm											
SYBA4A	W86	3R2	**30 L3H3 2.0 TDI Business**	Ant.	Man.	Euro 6d ISC-FCM	103	140	3.000	2.590	41.230,00	**51.133,88**
SYBA4B	W86	3R2	**30 L3H3 2.0 TDI Business**	Ant.	Aut. 8M	Euro 6d ISC-FCM	103	140	3.000	2.590	43.900,00	**54.391,28**
SYBA8A	W86	3R2	**30 L3H3 2.0 BiTDI Business**	Ant.	Man.	Euro 6d ISC-FCM	130	177	3.000	2.590	43.410,00	**53.793,48**
SYBB4A	W86	3R2	**35 L3H3 2.0 TDI Business**	Ant.	Man.	Euro 6d ISC-FCM	103	140	3.500	2.590	45.050,00	**55.794,28**
SYBB4B	W86	3R2	**35 L3H3 2.0 TDI Business**	Ant.	Aut. 8M	Euro 6d ISC-FCM	103	140	3.500	2.590	47.720,00	**59.051,68**
SYBB8A	W86	3R2	**35 L3H3 2.0 BiTDI Business**	Ant.	Man.	Euro 6d ISC-FCM	130	177	3.500	2.590	47.230,00	**58.453,88**
SYBB8B	W86	3R2	**35 L3H3 2.0 BiTDI Business**	Ant.	Aut. 8M	Euro 6d ISC-FCM	130	177	3.500	2.590	49.900,00	**61.711,28**
SYBB6E	W86	3R2	**35 L3H2 2.0 BiTDI Business**	Post. R.S.	Man.	Euro VI-e	120	163	3.500	2.590	45.800,00	**56.709,28**
SYBB6F	W86	3R2	**35 L3H2 2.0 BiTDI Business**	Post. R.S.	Aut. 8M	Euro VI-e	120	163	3.500	2.590	48.470,00	**59.966,68**
SYBD6C	W86	3R2	**50 L3H2 2.0 BiTDI Business**	Post. R.G.	Man.	Euro VI-e	120	163	5.000	2.625	50.990,00	**63.041,08**
SYBD6D	W86	3R2	**50 L3H2 2.0 BiTDI Business**	Post. R.G.	Aut. 8M	Euro VI-e	120	163	5.000	2.625	53.640,00	**66.274,08**
SYBG6C	W86	3R2	**55 L3H2 2.0 BiTDI Business**	Post. R.G.	Man.	Euro VI-e	120	163	5.500	2.625	54.810,00	**67.701,48**
SYBG6D	W86	3R2	**55 L3H2 2.0 BiTDI Business**	Post. R.G.	Aut. 8M	Euro VI-e	120	163	5.500	2.625	57.460,00	**70.934,48**

Man. = Manuale | Aut. 8M = Automatico 8 rapporti | Ant. = Anteriore | Post. R.S. = Posteriore Ruota Singola | Post. R.G. = Posteriore Ruote Gemellate

Note: Il prezzo chiavi in mano si intende IVA 22% e messa su strada (€ 833,28) incluse, I.P.T. (Imposta Provinciale Trascrizione) esclusa.
L'effettiva disponibilità di modelli, motori ed equipaggiamenti e le eventuali combinazioni fra gli stessi, devono sempre essere verificate sul Car Configurator Volkswagen Veicoli Commerciali e dal vostro Concessionario di fiducia.

N.B. Gli equipaggiamenti indicati accanto alla sigla d'ordine vengono fatturati separatamente.
Listino con riserva di modifiche.

Motorizzazioni

				Trazione	Cambio	Classe Emissioni	kW	CV	M.T.T. (kg)	Altezza (mm)	Prezzo Cliente IVA esclusa €	Prezzo Cliente chiavi in mano €
Furgone "Business" Passo Lungo Tetto Alto L4H3												
Passo 4.490 mm - Lunghezza 6.836 mm												
SYCB4A	W86		**35 L4H3 2.0 TDI Business**	Ant.	Man.	Euro 6d ISC-FCM	103	140	3.500	2.590	46.940,00	**58.100,08**
SYCB4B	W86		**35 L4H3 2.0 TDI Business**	Ant.	Aut. 8M	Euro 6d ISC-FCM	103	140	3.500	2.590	49.610,00	**61.357,48**
SYCB8A	W86		**35 L4H3 2.0 BiTDI Business**	Ant.	Man.	Euro 6d ISC-FCM	130	177	3.500	2.590	49.120,00	**60.759,68**
SYCB8B	W86		**35 L4H3 2.0 BiTDI Business**	Ant.	Aut. 8M	Euro 6d ISC-FCM	130	177	3.500	2.590	51.790,00	**64.017,08**
SYCB6E	W86		**35 L4H3 2.0 BiTDI Business**	Post. R.S.	Man.	Euro VI-e	120	163	3.500	2.590	47.690,00	**59.015,08**
SYCB6F	W86		**35 L4H3 2.0 BiTDI Business**	Post. R.S.	Aut. 8M	Euro VI-e	120	163	3.500	2.590	50.360,00	**62.272,48**
SYCD6C	W86		**50 L4H3 2.0 BiTDI Business**	Post. R.G.	Man.	Euro VI-e	120	163	5.000	2.625	52.880,00	**65.346,88**
SYCD6D	W86		**50 L4H3 2.0 BiTDI Business**	Post. R.G.	Aut. 8M	Euro VI-e	120	163	5.000	2.625	55.530,00	**68.579,88**
SYCG6C	W86		**55 L4H3 2.0 BiTDI Business**	Post. R.G.	Man.	Euro VI-e	120	163	5.500	2.625	56.700,00	**70.007,28**
SYCG6D	W86		**55 L4H3 2.0 BiTDI Business**	Post. R.G.	Aut. 8M	Euro VI-e	120	163	5.500	2.625	59.350,00	**73.240,28**
Furgone "Business" Passo Lungo Tetto Super Alto L4H4												
Passo 4.490 mm - Lunghezza 6.836 mm												
SYCB4A	W86	ZD3	**35 L4H4 2.0 TDI Business**	Ant.	Man.	Euro 6d ISC-FCM	103	140	3.500	2.798	49.590,00	**61.333,08**
SYCB4B	W86	ZD3	**35 L4H4 2.0 TDI Business**	Ant.	Aut. 8M	Euro 6d ISC-FCM	103	140	3.500	2.798	52.260,00	**64.590,48**
SYCB8A	W86	ZD3	**35 L4H4 2.0 BiTDI Business**	Ant.	Man.	Euro 6d ISC-FCM	130	177	3.500	2.798	51.770,00	**63.992,68**
SYCB8B	W86	ZD3	**35 L4H4 2.0 BiTDI Business**	Ant.	Aut. 8M	Euro 6d ISC-FCM	130	177	3.500	2.798	54.440,00	**67.250,08**
SYCD6C	W86	ZD3	**50 L4H4 2.0 BiTDI Business**	Post. R.G.	Man.	Euro VI-e	120	163	5.000	2.830	55.530,00	**68.579,88**
SYCD6D	W86	ZD3	**50 L4H4 2.0 BiTDI Business**	Post. R.G.	Aut. 8M	Euro VI-e	120	163	5.000	2.830	58.180,00	**71.812,88**
SYCG6C	W86	ZD3	**55 L4H4 2.0 BiTDI Business**	Post. R.G.	Man.	Euro VI-e	120	163	5.500	2.830	59.350,00	**73.240,28**
SYCG6D	W86	ZD3	**55 L4H4 2.0 BiTDI Business**	Post. R.G.	Aut. 8M	Euro VI-e	120	163	5.500	2.830	62.000,00	**76.473,28**
Furgone "Business" Passo Lungo con Sbalzo Lungo Tetto Alto L5H3												
Passo 4.490 mm - Lunghezza 7.391 mm												
SYDB4A	W86		**35 L5H3 2.0 TDI Business**	Ant.	Man.	Euro 6d ISC-FCM	103	140	3.500	2.590	48.180,00	**59.612,88**
SYDB4B	W86		**35 L5H3 2.0 TDI Business**	Ant.	Aut. 8M	Euro 6d ISC-FCM	103	140	3.500	2.590	50.850,00	**62.870,28**
SYDB8A	W86		**35 L5H3 2.0 BiTDI Business**	Ant.	Man.	Euro 6d ISC-FCM	130	177	3.500	2.590	50.360,00	**62.272,48**
SYDB8B	W86		**35 L5H3 2.0 BiTDI Business**	Ant.	Aut. 8M	Euro 6d ISC-FCM	130	177	3.500	2.590	53.030,00	**65.529,88**
SYDD6C	W86		**50 L5H3 2.0 BiTDI Business**	Post. R.G.	Man.	Euro VI-e	120	163	5.000	2.637	54.130,00	**66.871,88**
SYDD6D	W86		**50 L5H3 2.0 BiTDI Business**	Post. R.G.	Aut. 8M	Euro VI-e	120	163	5.000	2.637	56.780,00	**70.104,88**
SYDG6C	W86		**55 L5H3 2.0 BiTDI Business**	Post. R.G.	Man.	Euro VI-e	120	163	5.500	2.637	57.950,00	**71.532,28**
SYDG6D	W86		**55 L5H3 2.0 BiTDI Business**	Post. R.G.	Aut. 8M	Euro VI-e	120	163	5.500	2.637	60.600,00	**74.765,28**
Furgone "Business" Passo Lungo con Sbalzo Lungo Tetto Super Alto L5H4												
Passo 4.490 mm - Lunghezza 7.391 mm												
SYDB4A	W86	ZD3	**35 L5H4 2.0 TDI Business**	Ant.	Man.	Euro 6d ISC-FCM	103	140	3.500	2.798	50.830,00	**62.845,88**
SYDB4B	W86	ZD3	**35 L5H4 2.0 TDI Business**	Ant.	Aut. 8M	Euro 6d ISC-FCM	103	140	3.500	2.798	53.500,00	**66.103,28**
SYDB8A	W86	ZD3	**35 L5H4 2.0 BiTDI Business**	Ant.	Man.	Euro 6d ISC-FCM	130	177	3.500	2.798	53.010,00	**65.505,48**
SYDB8B	W86	ZD3	**35 L5H4 2.0 BiTDI Business**	Ant.	Aut. 8M	Euro 6d ISC-FCM	130	177	3.500	2.798	55.680,00	**68.762,88**
SYDD6C	W86	ZD3	**50 L5H4 2.0 BiTDI Business**	Post. R.G.	Man.	Euro VI-e	120	163	5.000	2.835	56.780,00	**70.104,88**
SYDD6D	W86	ZD3	**50 L5H4 2.0 BiTDI Business**	Post. R.G.	Aut. 8M	Euro VI-e	120	163	5.000	2.835	59.430,00	**73.337,88**
SYDG6C	W86	ZD3	**55 L5H4 2.0 BiTDI Business**	Post. R.G.	Man.	Euro VI-e	120	163	5.500	2.835	60.600,00	**74.765,28**
SYDG6D	W86	ZD3	**55 L5H4 2.0 BiTDI Business**	Post. R.G.	Aut. 8M	Euro VI-e	120	163	5.500	2.835	63.250,00	**77.998,28**

Man. = Manuale | Aut. 8M = Automatico 8 rapporti | Ant. = Anteriore | Post. R.S. = Posteriore Ruota Singola | Post. R.G. = Posteriore Ruote Gemellate

Note: Il prezzo chiavi in mano si intende IVA 22% e messa su strada (€ 833,28) incluse, I.P.T. (Imposta Provinciale Trascrizione) esclusa.

L'effettiva disponibilità di modelli, motori ed equipaggiamenti e le eventuali combinazioni fra gli stessi, devono sempre essere verificate sul Car Configurator Volkswagen Veicoli Commerciali e dal vostro Concessionario di fiducia.

N.B. Gli equipaggiamenti indicati accanto alla sigla d'ordine vengono fatturati separatamente.

Listino con riserva di modifiche.

Motorizzazioni

				Trazione	Cambio	Classe Emissioni	kW	CV	M.T.T. (kg)	Altezza (mm)	Prezzo Cliente IVA esclusa €	Prezzo Cliente chiavi in mano €
Furgone "Logistic" Passo Medio Tetto Standard L3H2												
Passo 3.640 mm - Lunghezza 5.986 mm												
SYBA4A	W90		**30 L3H2 2.0 TDI Logistic**	Ant.	Man.	Euro 6d ISC-FCM	103	140	3.000	2.355	41.430,00	**51.377,88**
SYBA4B	W90		**30 L3H2 2.0 TDI Logistic**	Ant.	Aut. 8M	Euro 6d ISC-FCM	103	140	3.000	2.355	44.100,00	**54.635,28**
SYBA8A	W90		**30 L3H2 2.0 BiTDI Logistic**	Ant.	Man.	Euro 6d ISC-FCM	130	177	3.000	2.355	43.610,00	**54.037,48**
SYBB4A	W90		**35 L3H2 2.0 TDI Logistic**	Ant.	Man.	Euro 6d ISC-FCM	103	140	3.500	2.355	45.250,00	**56.038,28**
SYBB4B	W90		**35 L3H2 2.0 TDI Logistic**	Ant.	Aut. 8M	Euro 6d ISC-FCM	103	140	3.500	2.355	47.920,00	**59.295,68**
SYBB8A	W90		**35 L3H2 2.0 BiTDI Logistic**	Ant.	Man.	Euro 6d ISC-FCM	130	177	3.500	2.355	47.430,00	**58.697,88**
SYBB8B	W90		**35 L3H2 2.0 BiTDI Logistic**	Ant.	Aut. 8M	Euro 6d ISC-FCM	130	177	3.500	2.355	50.100,00	**61.955,28**
Furgone "Logistic" Passo Medio Tetto Alto L3H3												
Passo 3.640 mm - Lunghezza 5.986 mm												
SYBA4A	W90	3R2	**30 L3H3 2.0 TDI Logistic**	Ant.	Man.	Euro 6d ISC-FCM	103	140	3.000	2.590	42.110,00	**52.207,48**
SYBA4B	W90	3R2	**30 L3H3 2.0 TDI Logistic**	Ant.	Man.	Euro 6d ISC-FCM	103	140	3.000	2.590	44.780,00	**55.464,88**
SYBA8A	W90	3R2	**30 L3H3 2.0 BiTDI Logistic**	Ant.	Man.	Euro 6d ISC-FCM	130	177	3.000	2.590	44.290,00	**54.867,08**
SYBB4A	W90	3R2	**35 L3H3 2.0 TDI Logistic**	Ant.	Man.	Euro 6d ISC-FCM	103	140	3.500	2.590	45.930,00	**56.867,88**
SYBB4B	W90	3R2	**35 L3H3 2.0 TDI Logistic**	Ant.	Aut. 8M	Euro 6d ISC-FCM	103	140	3.500	2.590	48.600,00	**60.125,28**
SYBB8A	W90	3R2	**35 L3H3 2.0 BiTDI Logistic**	Ant.	Man.	Euro 6d ISC-FCM	130	177	3.500	2.590	48.110,00	**59.527,48**
SYBB8B	W90	3R2	**35 L3H3 2.0 BiTDI Logistic**	Ant.	Aut. 8M	Euro 6d ISC-FCM	130	177	3.500	2.590	50.780,00	**62.784,88**

Man. = Manuale | Aut. 8M = Automatico 8 rapporti | Ant. = Anteriore | Post. R.S. = Posteriore Ruota Singola | Post. R.G. = Posteriore Ruote Gemellate

Note: Il prezzo chiavi in mano si intende IVA 22% e messa su strada (€ 833,28) incluse, I.P.T. (Imposta Provinciale Trascrizione) esclusa.

L'effettiva disponibilità di modelli, motori ed equipaggiamenti e le eventuali combinazioni fra gli stessi, devono sempre essere verificate sul Car Configurator Volkswagen Veicoli Commerciali e dal vostro Concessionario di fiducia.

N.B. Gli equipaggiamenti indicati accanto alla sigla d'ordine vengono fatturati separatamente.

Listino con riserva di modifiche.

L'immagine è puramente indicativa.

Highlights **versioni**

Business

Principali dotazioni di serie:

— Estensione di Garanzia Extra Time 3 anni fino a 150.000 km
— Cerchi in acciaio da 16" con 1.050 kg di carico
— Divano a due posti anteriore a destra, con vano portaoggetti e schienale ribaltabile con tavolino
— Sistema di ausilio al parcheggio nelle zone anteriore e posteriore
— Sistema di monitoraggio della distanza Front Assist con funzione di frenata di emergenza City
— Assistente di mantenimento corsia Lane Assist
— Sedile comfort sinistro, nella 1ª fila
— Specchietti esterni regolabili e riscaldabili elettricamente
— Porta scorrevole destra, nel vano di carico/vano passeggeri
— Volante multifunzionale (a 3 razze)

Logistic

Principali dotazioni di serie:

— Estensione di Garanzia Extra Time 3 anni fino a 150.000 km
— Cerchi in acciaio da 16" con 1.050 kg di carico
— Divano a due posti anteriore a destra, con vano portaoggetti e schienale ribaltabile con tavolino
— Sistema di ausilio al parcheggio nelle zone anteriore e posteriore
— Sistema di monitoraggio della distanza Front Assist con funzione di frenata di emergenza City
— Assistente di mantenimento corsia Lane Assist
— Retrocamera "Rear View"
— Cerniere per battenti con angolo di apertura maggiorato (max. 270°)
— Pedana posteriore, su tutta la larghezza
— Porta scorrevole destra, nel vano di carico/vano passeggeri
— Volante multifunzionale (a 3 razze)

Equipaggiamenti **opzionali**

	Sigla d'ordine	Business	Logistic	Prezzo Cliente IVA esclusa €	Prezzo Cliente IVA inclusa €
Accessori per cerchi / accessori per pneumatici					
Bulloni ruota antifurto	1PB	○	○	31,97	39,00
Copriruota integrali (per cerchi in acciaio da 16") (non per Crafter 50 e Craftter 55)	1ND	○	○	90,98	111,00
Airbag					
Airbag laterale e per la testa per il conducente	4X6	○	○	595,08	726,00
Airbag laterali e testa per conducente e passeggero anteriore	4X3	○	○	1.048,36	1.279,00
Airbag per conducente e passeggero, con disattivazione airbag passeggero	4UF	○	○	227,05	277,00
Alette parasole					
Alette parasole, richiudibili e orientabili lateralmente, sul lato passeggero con specchietto grandangolare	5XQ	○	○	60,66	74,00
Ammortizzatori					
Sospensioni e ammortizzatori rinforzati (heavy-duty) e barre stabilizzatrici rinforzate (heavy-duty) (non per Crafter 50 e Crafter 55)	2MG	○	○	311,48	380,00
Sospensioni e ammortizzatori rinforzati (heavy-duty) e barre stabilizzatrici versione standard (non per Crafter 50 e Crafter Furgone L4 e L5)	1BJ	○	○	194,26	237,00
Sospensioni e ammortizzatori versione standard e barre stabilizzatrici rinforzate (heavy-duty)	2MF	○	○	118,03	144,00
Sospensioni e ammortizzatori versione standard e barre stabilizzatrici rinforzate (heavy-duty) (solo per Crafter 50 e Crafter 55)	2MR	○	○	240,16	293,00
Sospensioni e ammortizzatori rinforzati (heavy-duty) e barre stabilizzatrici rinforzate (heavy-duty) (solo per Crafter 50 e Crafter 55)	2MT	○	○	431,97	527,00
Batterie					
2a batteria con relè di esclusione	8FD	○	○	373,77	456,00
2a batteria con relè di esclusione e controllo carica batteria (batteria a celle umide)	8FK	○	○	431,97	527,00
2a batteria con relè di esclusione e controllo carica batteria (batteria AGM)	8FE	○	○	431,97	527,00
2a batteria con relè di esclusione per cicli di ricarica frequenti	8FB	○	○	373,77	456,00
2a batteria con relè di esclusione per correnti elevate	8FG	○	○	542,62	662,00
2a batteria con relè di esclusione per correnti elevate e controllo carica batteria	8FH	○	○	600,82	733,00
Interruttore batteria principale	9BE	○	○	106,56	130,00
Presa 230V esterna e presa 230V interna nella parte post. del vano di carico e caricabatteria (non per Crafter 50 e Crafter 55)	YEA	○	○	663,11	809,00
Batterie / alternatori capacità					
Batteria AGM e alternatore con capacità standard	NY5	○	○	118,03	144,00
Batteria AGM e alternatore con capacità maggiorata	NY4	○	○	340,16	415,00
Batteria con capacità maggiorata	NY2	○	○	52,46	64,00
Carico utile / peso totale					
Massa complessiva ammessa max. 3,5 t (solo per Crafter 50)	07H	○	○	-1.567,21	-1.912,00
Categoria peso avantreno					
Asse anteriore, rinforzato (2.100 kg di carico supportato per Crafter 35, 2.200 kg per Crafter 50) (non per Crafter 30)	VV8	○	○	310,00	378,20

Note: ● di serie ○ a pagamento – non fornibile ⦸ fornibile senza sovrapprezzo

Equipaggiamenti **opzionali**

	Sigla d'ordine	Business	Logistic	Prezzo Cliente IVA esclusa €	Prezzo Cliente IVA inclusa €
Cerchi - pneumatici 16"					
4 cerchi in acciaio 6 1/2 J x 16 con 1.050 kg di carico supportato, color nero (non per Crafter 35 trazione posteriore con ruote singole) (non per Crafter 50 e Crafter 55)	C1G	⦸	⦸	-	-
6 cerchi in acciaio 5,5J x 16, color nero (ruote gemellate posteriori)	C0Q	⦸	⦸	-	-
Pneumatici 235/65 R16 C 115/113 R, resistenza al rotolamento ottimizzato (di serie per Crafter 35 trazione posteriore con ruote singole) (non per Crafter 50 e Crafter 55)	Q70	⦸	⦸	-	-
Cerchi - pneumatici 17"					
Cerchi in lega leggera 6 1/2J x 17, color argento (non per Crafter 50 e Crafter 55)	PR7	○	○	1.617,21	1.973,00
Chiave per sistema di chiusura					
4 chiavi estraibili a radiofrequenze	8QL	○	●	93,44	114,00
Chiusura centralizzata					
Chiusura centralizzata con telecomando a radiofrequenze, azionamento e dispositivo di sicurezza Safe (solo in combinazione con 7AQ)	4K3	⦸	⦸	-	-
Cinture di sicurezza					
Cinture di sicurezza automatiche con regolazione altezza cintura e pretensionatori elettrici anteriori (solo in combinazione con 4UF o W81)	W85	⦸	⦸	-	-
Cicalino e spia di segnalazione per cintura di sicurezza del conducente non allacciata	9P1	⦸	⦸	-	-
Comando per prosecuzione funzione motore					
Predisposizione per mantenimento accensione motore dopo rimozione della chiave dal quadro richiede omologazione parziale N1 o N2 (pr.no. 5ET) (solo per Furgone L3)	7U4	○	○	622,13	759,00
Cruscotto					
Plancia con consolle aggiuntiva incluso slot 1 DIN e slot per 4 interruttori (di serie per Crafter 50 e Crafter 55)	4N7	○	○	64,75	79,00
Plancia portastrumenti standard (di serie per Crafter 30 e Crafter 35)	4N0	○	○	-67,21	-82,00
Cuneo ferma ruota					
1 cuneo ferma ruota (di serie per Crafter 50, Crafter 55)	2NB	○	○	24,59	30,00
2 cunei ferma ruota (di serie per Crafter 50 e Crafter 55)	2NC	○	○	34,43	42,00
Dispositivi antincastro					
Protezione antipietrisco per zona anteriore del sottoscocca	2D5	⦸	⦸	-	-
Dispositivi di riscaldamento / climatizzatori					
Climatizzatore "Air Care Climatronic" con 2° evaporatore e 2° scambiatore caldo/freddo per vano di carico/passeggeri	PK4	○	○	2.252,46	2.748,00
Climatizzatore con 2° evaporatore per vano di carico/passeggeri	PK3	○	○	1.171,31	1.429,00
Secondo scambiatore di calore (sotto al basamento del sedile destro) per vano di carico/passeggeri	6AC	○	○	622,13	759,00

Note: ● di serie ○ a pagamento – non fornibile ⦸ fornibile senza sovrapprezzo

Equipaggiamenti **opzionali**

	Sigla d'ordine	Business	Logistic	Prezzo Cliente IVA esclusa €	Prezzo Cliente IVA inclusa €
Dispositivi di segnalazione / limitazione di velocità					
Limitatore velocità massima a 100 km/h max. (non disattivabile) per Crafter 50 richiede omologazione parziale N1 o N2 (pr.no 5ET o 5EU)	7H2	○	○	122,95	150,00
Limitatore velocità massima a 120 km/h max. (non disattivabile) per Crafter 50 richiede omologazione parziale N1 o N2 (pr.no 5ET o 5EU)	7H3	○	○	122,95	150,00
Limitatore velocità massima a 130 km/h max. (non disattivabile) per Crafter 50 richiede omologazione parziale N1 o N2 (pr.no 5ET o 5EU)	7H4	○	○	122,95	150,00
Limitatore velocità massima a 90 km/h max. (non disattivabile) (di serie per Crafter 50 e Crafter 55)	7H1	○	○	122,95	150,00
Senza limitazione della velocità massima (di serie per Crafter 30 e Crafter 35)	7H0	○	○	-122,95	-150,00
Dispositivi di traino					
Dispositivo di traino estraibile con serratura (incluso sistema di stabilizzazione traino)	1D2	○	○	872,95	1.065,00
Dispositivo di traino fisso (incluso sistema di stabilizzazione traino)	1D1	○	○	696,72	850,00
Predisposizione per disp. di traino (incl. sistema stabilizz. traino) con kit cavi, presa, centralina e supporto gancio	1D8	○	○	577,05	704,00
Predisposizione per dispositivo di traino (incl. sistema stabilizzazione traino) con kit cavi, presa e centralina	1D7	○	○	231,97	283,00
Finestrini					
Apertura per finestrino laterale senza finestrino nel vano passeggeri/vano di carico, avanti a destra richiede omologazione parziale N1o N2 (pr.no 5ET, 5ES o 5EU)	4EB	⦸	⦸	-	-
Apertura per finestrino laterale senza finestrino nel vano passeggeri/vano di carico, avanti a sinistra richiede omologazione parziale N1 o N2 (pr.no 5ET, 5ES o 5EU)	4DB	⦸	⦸	-	-
Apertura per finestrino laterale senza finestrino nel vano passeggeri/vano di carico, centrale a destra richiede omologazione parziale N1 o N2 (pr.no 5ET o 5EU) (solo per Furgone passo lungo L4)	6WB	⦸	⦸	-	-
Apertura per finestrino laterale senza finestrino nel vano passeggeri/vano di carico, centrale a sinistra richiede omologazione parziale N1 o N2 (pr.no 5ET o 5EU) (solo per Furgone passo lungo L4)	6VB	⦸	⦸	-	-
Apertura per finestrino laterale senza finestrino nel vano passeggeri/vano di carico, dietro a destra richiede omologazione parziale N1 o N2 (pr.no 5ET, 5ES o 5EU)	4JB	⦸	⦸	-	-
Apertura per finestrino laterale senza finestrino nel vano passeggeri/vano di carico, dietro a sinistra richiede omologazione parziale N1 o N2 (pr.no 5ET, 5ES o 5EU)	4FB	⦸	⦸	-	-
Finestrino laterale nel vano passeggeri/vano di carico, avanti a destra, fisso	4EE	○	○	163,11	199,00
Finestrino laterale nel vano passeggeri/vano di carico, avanti a sinistra, fisso	4DE	○	○	163,11	199,00
Finestrino laterale nel vano passeggeri/vano di carico, avanti a destra, scorrevole	4EM	○	○	357,38	436,00
Finestrino laterale nel vano passeggeri/vano di carico, avanti a destra, scorrevole (solo in combinazione con ZFP)	4EM	○	○	195,90	239,00
Finestrino laterale nel vano passeggeri/vano di carico, avanti a sinistra, scorrevole	4DM	○	○	357,38	436,00
Finestrino laterale nel vano passeggeri/vano di carico, avanti a sinistra, scorrevole (solo in combinazione con ZFP)	4DM	○	○	195,90	239,00
Finestrino laterale nel vano passeggeri/vano di carico, centrale a destra, fisso	6WH	○	○	163,11	199,00
Finestrino laterale nel vano passeggeri/vano di carico, centrale a sinistra, fisso	6VH	○	○	163,11	199,00
Finestrino laterale nel vano passeggeri/vano di carico, post. a destra, fisso	4JH	○	○	163,11	199,00
Finestrino laterale nel vano passeggeri/vano di carico, post. a sinistra, fisso	4FH	○	○	163,11	199,00
Pacchetto finestrini (contiene 4EE, 4DE, 4JH, 4FH, ZHF e 4L2) (solo per Passo Medio L3)	ZFP	○	○	813,93	993,00
Pacchetto finestrini (contiene 4EE, 4DE, 4JH, 4FH, ZHF e 4L2) (solo per Passo Lungo L4 e Passo Lungo con Sbalzo Lungo L5)	ZFP	○	○	1.132,79	1.382,00
Parabrezza in vetro stratificato atermico, riscaldabile	4GX	○	○	271,31	331,00
Porte posteriori a battenti con finestrini	ZHF	○	○	170,49	208,00

Note: ● di serie ○ a pagamento – non fornibile ⦸ fornibile senza sovrapprezzo

Equipaggiamenti **opzionali**

	Sigla d'ordine	Business	Logistic	Prezzo Cliente IVA esclusa €	Prezzo Cliente IVA inclusa €
Finestrini (tipologia)					
Cristalli laterali ant. in vetro atermico, cristalli laterali posteriori e lunotto scuriti (Privacy)	QL5	○	○	440,98	538,00
Freno di stazionamento					
Leva del freno di stazionamento abbattibile	UH1	○	○	67,21	82,00
Illuminazione pedana di salita					
Pedana di salita illuminata, disattivabile	9N2	○	○	62,30	76,00
Illuminazione vano di carico					
Illuminazione vano di carico: 4 spot LED	9CW	○	●	186,07	227,00
Predisposizione per illuminazione vano di carico	9CX	○	○	115,57	141,00
Impianti radio / sistemi di navigazione					
Radio "Ready 2 Discover" con 4 altoparlanti	ZI6	○	○	74,59	91,00
Sistema di navigazione "Discover Media" Schermo touchscreen a colori da 8" 4 altoparlanti App Connect Wireless Interfaccia per telefono cellulare Comandi vocali 2 prese USB di tipo C	ZI7	○	○	486,07	593,00
Sistema di navigazione "Discover Media" Schermo touchscreen a colori da 8" 4 altoparlanti App Connect Wireless Interfaccia per telefono cellulare Comandi vocali 2 prese USB di tipo C Streaming & Internet incluso (Traffico dati escluso)	ZIE	○	○	865,57	1.056,00
Interfacce					
Centralina funzionale tipo 1 non programmabile	IS4	○	-	341,80	417,00
Centralina funzionale tipo 1 non programmabile	IS4	-	○	229,51	280,00
Centralina funzionale tipo 1 non programmabile con morsettiera elettrica	IS5	○	-	413,93	505,00
Centralina funzionale tipo 1 non programmabile con morsettiera elettrica	IS5	-	○	299,18	365,00
Centralina funzionale tipo 1 non programmabile con predisposizione telematica	IS6	○	-	622,13	759,00
Centralina funzionale tipo 1 non programmabile con predisposizione telematica (non per Crafter Pianalato)	IS6	-	○	510,66	623,00
Centralina funzionale tipo 1 non programmabile con predisposizione telematica e morsettiera elettrica	IP3	○	-	678,69	828,00
Centralina funzionale tipo 1 non programmabile con predisposizione telematica e morsettiera elettrica	IP3	-	○	566,39	691,00
Centralina funzionale tipo 1 programmabile da allestitori (ABH) con predisposizione telematica e morsettiera elettrica	IS3	○	-	745,90	910,00
Centralina funzionale tipo 1 programmabile da allestitori (ABH) con predisposizione telematica e morsettiera elettrica	IS3	-	○	631,97	771,00
Centralina funzionale tipo 1 programmabile da allestitori (ABH) con morsettiera elettrica	IS2	○	-	480,33	586,00
Centralina funzionale tipo 1 programmabile da allestitori (ABH) con morsettiera elettrica	IS2	-	○	366,39	447,00
Centralina funzionale tipo 2 programmabile da allestitori (ABH) con morsettiera elettrica	IS7	○	-	525,41	641,00
Centralina funzionale tipo 2 programmabile da allestitori (ABH) con morsettiera elettrica	IS7	-	○	361,48	441,00
Centralina funzionale tipo 2 programmabile da allestitori (ABH) con predisposizione telematica e morsettiera elettrica	IS8	○	-	740,16	903,00
Centralina funzionale tipo 2 programmabile da allestitori (ABH) con predisposizione telematica e morsettiera elettrica	IS8	-	○	677,05	826,00

Continua...

Note: ● di serie ○ a pagamento – non fornibile ⦸ fornibile senza sovrapprezzo

Equipaggiamenti **opzionali**

	Sigla d'ordine	Business	Logistic	Prezzo Cliente IVA esclusa €	Prezzo Cliente IVA inclusa €
Interfacce					
Morsettiera elettrica	IS1	○	-	90,98	111,00
Morsettiera elettrica	IS1	-	○	-22,95	-28,00
Morsettiera elettrica e predisposizione per centralina funzionale	IP4	○	●	113,93	139,00
Lavafari / ugelli lavavetro riscaldabili					
Impianto lavafari con ugelli riscaldabili anteriori e indicatore livello acqua lavavetri	8X1	○	○	316,39	386,00
Luce & visibilità					
Fari fendinebbia con luci di svolta	8WH	○	○	265,57	324,00
Proiettori principali LED con luci diurne a LED	8IT	○	○	1.111,48	1.356,00
Luci di ingombro laterali					
Luci di ingombro laterali (di serie per Furgone L4 e L5)	8F1	○	●	102,46	125,00
Mancorrenti / portacarichi sul tetto					
Barre portacarico, 3 elementi	YBB	○	○	401,64	490,00
Guide sul tetto per barre portacarico	YBA	○	○	300,82	367,00
Maniglie per l'entrata / di sostegno					
Maniglie per accesso nei montanti posteriori (montanti D)	7C3	○	●	27,05	33,00
Senza maniglia sul montante B o sulla paratia nel vano / passeggeri / vano di carico	6X0	⦸	⦸	-	-
Maniglia sul montante B nel vano passeggeri/vano di carico	6X1	○	○	27,05	33,00
Occhielli di ancoraggio / binari per il fissaggio del carico					
Guide a C longitudinali su centine del tetto (non per Crafter 50 e Crafter 55)	6L1	○	○	265,57	324,00
Guide a C su paratia (non per Crafter 50 e Crafter 55)	IH0	○	○	79,51	97,00
Guide a C longitudinali su paratia e centine del tetto (non per Crafter 50 e Crafter 55)	6L3	○	○	346,72	423,00
Guide a C longitudinali su paratia e pareti laterali (non per Crafter 50 e Crafter 55)	6L2	○	○	346,72	423,00
Guide a C longitudinali su paratia, pareti laterali e centine del tetto (non per Crafter 50 e Crafter 55)	6L5	○	○	613,11	748,00
Guide a C longitudinali su pareti laterali del vano di carico	6L6	○	○	265,57	324,00
Guide a C longitudinali su pareti laterali e telaio del tetto del vano di carico (non per Crafter 50 e Crafter 55)	6L8	○	○	531,15	648,00
Senza occhielli di ancoraggio	6B0	⦸	⦸	-	-
Omologazione					
Omologazione Autocarro N1 (di serie per Crafter Furgone 30 e Crafter Furgone 35)	5EV	⦸	⦸	-	-
Omologazione Autocarro N2 (massa complessiva ammessa max. maggiore di 3,5 t) (di serie per Crafter 50 e Crafter 55)	5EB	⦸	⦸	-	-
Omologazione M2 incompleta (solo per Crafter Furgone 50 L4 e L5 con motore 130 kW)	5EJ	⦸	⦸	-	-
Omologazione N1 incompleta (di serie per Crafter 35)	5ET	⦸	⦸	-	-
Omologazione N2 incompleta (di serie per Crafter 50 e Crafter 55)	5EU	⦸	⦸	-	-

Note: ● di serie ○ a pagamento – non fornibile ⦸ fornibile senza sovrapprezzo

Equipaggiamenti **opzionali**

	Sigla d'ordine	Business	Logistic	Prezzo Cliente IVA esclusa €	Prezzo Cliente IVA inclusa €
Paraspruzzi					
Paraspruzzi anteriori	6N3	○	○	58,20	71,00
Paraspruzzi anteriori e posteriori	6N2	○	○	102,46	125,00
Paraspruzzi posteriori	6N1	○	○	58,20	71,00
Paraurti					
Paraurti anteriore grigio con mascherina verniciata in colore carrozzeria	2JF	○	○	55,74	68,00
Pareti divisorie					
Parete divisoria con finestrino fisso	3CG	○	○	79,51	97,00
Parete divisoria con finestrino scorrevole	3CH	○	○	331,15	404,00
Parete divisoria con rivestimento	3CS	○	○	240,16	293,00
Parete divisoria con rivestimento e finestrino fisso	3CP	○	○	316,39	386,00
Parete divisoria con rivestimento e finestrino scorrevole	5WA	○	○	556,56	679,00
Predisposizione parete divisoria	5WB	⦸	⦸	-	-
Senza parete divisoria	ZT0	⦸	⦸	-	-
Pedana di salita posteriore					
Pedana posteriore su metà larghezza del veicolo	QT9	○	⦸	117,21	143,00
Pedana posteriore su tutta la larghezza del veicolo	QT4	○	●	148,36	181,00
Porte posteriori					
Cerniere per porte posteriori a battenti con angolo di apertura maggiorato (270°) (di serie per Crafter con passo lungo e sbalzo lungo L5)	5V4	○	●	503,28	614,00
Lunotto riscaldabile	4HH	○	○	322,13	393,00
Lunotto riscaldabile con tergilavalunotto	4HS	○	○	440,98	538,00
Porte scorrevoli nel vano passeggeri / vano di carico					
Porta scorrevole destra, nel vano passeggeri / vano di carico, con punto di arresto intermedio	5R1	○	○	45,90	56,00
Porta scorrevole destra, nel vano passeggeri / vano di carico, con punto di arresto intermedio (solo per veicoli con guida a destra)	5R1	○	○	740,16	903,00
Porta scorrevole sinistra, nel vano di carico / vano passeggeri	5Q2	○	○	696,72	850,00
Porta scorrevole sinistra, nel vano passeggeri / vano di carico, con punto di arresto intermedio	5Q1	○	○	740,16	903,00
Porta scorrevole sinistra, nel vano passeggeri / vano di carico, con punto di arresto intermedio (solo per veicoli con guida a destra)	5Q1	○	○	45,90	56,00
Porta scorrevole destra, nel vano passeggeri / vano di carico, con braccetto allungato	5R6	○	○	58,20	71,00
Porta scorrevole destra, nel vano passeggeri / vano di carico, con braccetto allungato (solo per veicoli con guida a destra)	5R6	○	○	753,28	919,00
Porta scorrevole sinistra, nel vano pass. / vano di carico, con punto di arresto interm. e braccetto allungato	5Q5	○	○	793,44	968,00
Porta scorrevole sinistra, nel vano pass. / vano di carico, con punto di arresto interm. e braccetto allungato (solo per veicoli con guida a destra)	5Q5	○	○	102,46	125,00
Porta scorrevole sinistra, nel vano passeggeri / vano di carico, con braccetto allungato	5Q6	○	○	753,28	919,00
Porta scorrevole sinistra, nel vano passeggeri / vano di carico, con braccetto allungato (solo per veicoli con guida a destra)	5Q6	○	○	58,20	71,00
Senza porta destra scorrevole nel vano passeggeri / vano di carico (parete laterale chiusa) (solo in combinazione con ZT0)	5R0	⦸	⦸	-	-
Porte, cabina					
Portiera della cabina guida lato conducente con cardini rinforzati	0D3	○	●	71,31	87,00
Presa di forza al cambio					
Presa di forza al cambio (potenza 28 kW) senza bloccaggio e senza flangia (solo per trazione posteriore)	0R1	○	○	1.018,85	1.243,00

Note: ● di serie ○ a pagamento – non fornibile ⦸ fornibile senza sovrapprezzo

Equipaggiamenti **opzionali**

	Sigla d'ordine	Business	Logistic	Prezzo Cliente IVA esclusa €	Prezzo Cliente IVA inclusa €
Prese nel vano passeggeri / vano di carico					
2 prese da 12 V nel vano passeggeri / vano di carico (una sul montante C, una sul montante D)	7B3	○	○	64,75	79,00
2 prese 12 V nel vano pass./vano carico (una sul montante C, una sul montante D) e predisp. presa esterna da 230 V (solo in combinazione con YEA)	7B6	⦸	⦸	-	-
Predisposizione per presa esterna da 230 V (solo in combinazione con YEA)	7B5	⦸	⦸	-	-
Prese nella cabina di guida					
4 prese da 12 V nella cabina di guida (tre nel cruscotto, uno nel telaio del sedile sinistro)	EU4	○	●	64,75	79,00
Presa da 230 V nel telaio del sedile sinistro	9Z3	○	○	203,28	248,00
Occhioni di carico					
1 occhione di traino anteriore e 1 posteriore	1F1	○	○	27,05	33,00
Regolazione specchietto retrovisivo esterno					
Specchietti retrovisivi esterni regolabili e riscaldabili elettricamente	6XN	●	○	191,80	234,00
Riscaldamenti supplementari / riscaldamenti ausiliari					
Pacchetto inverno (contiene riscaldatore elettrico da 1,4 kW)	ZW1	○	○	765,57	934,00
Riscaldatore ad acqua per motore e cabina di guida (5 kW)	9M5	○	○	639,34	780,00
Riscaldatore ad aria elettrico (1,4 kW)	7E7	○	○	265,57	324,00
Riscaldatore autonomo ad acqua con funzione di preriscaldamento programmabile con telecomando (5 kW)	7VL	○	○	1.119,67	1.366,00
Riscaldatore autonomo ad aria e riscaldatore autonomo ad acqua programmabile con telecomando (potenza 3,5 + 5 kW)	9M4	○	○	2.433,61	2.969,00
Riscaldatore autonomo ad aria e riscaldatore ad acqua programmabile con telecomando (potenza 3,5 + 5 kW)	7VF	○	○	2.231,15	2.722,00
Riscaldatore autonomo ad aria programmabile con telecomando per cabina (3,5 kW)	7VM	○	○	1.595,90	1.947,00
Riscaldamento sedile					
Riscaldamento regolabile per il sedile di guida	4A1	○	○	295,08	360,00
Riscaldamento sedili, regolabili separatamente a sx e a dx, nella 1a fila sedili	4A3	○	○	295,08	360,00
Rivestimenti interni (vano passeggeri / vano di carico)					
Rivestimento dei pannelli laterali nel vano di carico in compensato, fino al telaio tetto (solo per Passo Medio L3)	5DU	○	○	622,13	759,00
Rivestimento dei pannelli laterali nel vano di carico in compensato, fino al telaio tetto (solo per Passo Lungo L4)	5DU	○	○	708,20	864,00
Rivestimento dei pannelli laterali nel vano di carico in compensato, fino al telaio tetto (solo per Passo Lungo con sbalzo lungo L5)	5DU	○	○	781,15	953,00
Rivestimento dei pannelli laterali nel vano pass./vano di carico in lastre alveolari di plastica, mezza altezza (solo per Passo Medio L3)	5DB	○	○	213,93	261,00
Rivestimento dei pannelli laterali nel vano pass./vano di carico in lastre alveolari di plastica, mezza altezza (solo per Passo Lungo L4)	5DB	○	○	255,74	312,00
Rivestimento dei pannelli laterali nel vano pass./vano di carico in lastre alveolari di plastica, mezza altezza (solo per Passo Lungo con sbalzo lungo L5)	5DB	○	○	286,07	349,00
Rivestimento tetto interno, cielo sagomato nella cabina di guida e nel vano di carico/vano passeggeri	5CE	○	○	702,46	857,00

Note: ● di serie ○ a pagamento – non fornibile ⦸ fornibile senza sovrapprezzo

Equipaggiamenti **opzionali**

	Sigla d'ordine	Business	Logistic	Prezzo Cliente IVA esclusa €	Prezzo Cliente IVA inclusa €
Rivestimenti pavimento nel vano passeggeri / vano di carico					
Predisposizione per rivestimento universale piano di carico (solo in combinazione con YDA o YDH) (non per trazione posteriore)	5BJ	⦸	⦸	-	-
Predisposizione per rivestimento universale piano di carico con copertura passaruota (solo in combinazione con YDA o YDH) (non per trazione posteriore)	5BB	○	○	63,11	77,00
Rivestimento pavimento nel vano di carico in legno con copertura passaruota (solo per Passo Medio L3) (non per trazione posteriore)	5BU	○	○	719,67	878,00
Rivestimento pavimento nel vano di carico in legno con copertura passaruota (solo per Passo Lungo L4) (non per trazione posteriore)	5BU	○	○	786,89	960,00
Rivestimento pavimento nel vano di carico in legno con copertura passaruota (solo per Passo Lungo con sbalzo lungo L5)	5BU	○	○	858,20	1.047,00
Rivestimento pavimento nel vano di carico in legno con protezione bordo di carico posteriore (solo per Passo Medio L3)	5BD	○	○	655,74	800,00
Rivestimento pavimento nel vano di carico in legno con protezione bordo di carico posteriore (solo per Passo Lungo L4)	5BD	○	○	725,41	885,00
Rivestimento pavimento nel vano di carico in legno con protezione bordo di carico posteriore (solo per Passo Lungo con sbalzo lungo L5)	5BD	○	○	795,08	970,00
Rivestimento universale piano di carico con occhielli fermacarico e guide di ancoraggio longitudinali (solo per Passo Medio L3) (non per trazione posteriore)	YDA	○	○	972,95	1.187,00
Rivestimento universale piano di carico con occhielli fermacarico e guide di ancoraggio longitudinali (solo per Passo Lungo L4) (non per trazione posteriore)	YDA	○	○	1.040,98	1.270,00
Rivestimento universale piano di carico con occhielli fermacarico e guide di ancoraggio longitudinali (solo per Passo Lungo con sbalzo lungo L5)	YDA	○	○	1.110,66	1.355,00
Rivestimento universale piano di carico con occhielli fermacarico e guide di ancoraggio trasversali (solo per Passo Medio L3) (non per trazione posteriore)	YDH	○	○	972,95	1.187,00
Rivestimento universale piano di carico con occhielli fermacarico e guide di ancoraggio trasversali (solo per Passo Lungo L4) (non per trazione posteriore)	YDH	○	○	1.040,98	1.270,00
Rivestimento sedili					
Rivestimenti sedili in similpelle Mesh	N0C	○	-	63,11	77,00
Rivestimenti sedili in stoffa Robust, motivo "Marathon"	N1C	○	●	156,56	191,00
Ruote / pneumatici - ruote di scorta / kit per forature					
Ruota di scorta minispare per vetture con cerchi in lega leggera, attrezzi di bordo e martinetto (non per Crafter 50, Crafter 55)	ZR9	○	○	176,23	215,00
Tire Mobility Set: compressore a 12 Volt ed ermetizzante per pneumatici	W82	○	○	-131,97	-161,00
Sedili, 1a fila sedili					
Divano doppio per passeggeri anteriori a destra, nella 1a fila sedili	3SJ	○	○	-64,75	-79,00
Divano doppio per passeggero ant. a sinistra, con maniglia di appiglio e vano portaoggetti (solo per veicoli con guida a destra)	3TL	-	-	95,90	117,00
Divano doppio per pass. ant. a sinistra, maniglia di appiglio, vano portaogg. e schienale ribalt. con tavolino (solo per veicoli con guida a destra)	3TV	-	-	182,79	223,00
Divano doppio per passeggero ant. a destra, con maniglia di appiglio e vano portaoggetti	33A	○	○	95,90	117,00

Continua...

Note: ● di serie ○ a pagamento – non fornibile ⦸ fornibile senza sovrapprezzo

Equipaggiamenti **opzionali**

	Sigla d'ordine	Business	Logistic	Prezzo Cliente IVA esclusa €	Prezzo Cliente IVA inclusa €
Sedili, 1a fila sedili					
Divano doppio per pass. ant. a destra, maniglia di appiglio, vano portaogg. e schienale ribalt. con tavolino	33B	○	○	182,79	223,00
Sedile con seduta ristretta per corrieri	3TT	○	○	307,38	375,00
Sedile "ergoComfort" destro, nella 1a fila di sedili	3SP	○	○	261,48	319,00
Sedile "ergoComfort" sinistro, nella 1a fila di sedili	3TP	○	○	370,49	452,00
Sedile "ergoActive" destro, nella 1a fila di sedili	3SK	○	○	341,80	417,00
Sedile "ergoActive" sinistro, nella 1a fila di sedili	3TK	○	○	449,18	548,00
Sedile comfort destro, nella 1a fila sedili	3SE	○	○	-109,02	-133,00
Sedile comfort Plus destro, nella 1a fila sedili	3SF	○	○	-15,57	-19,00
Sedile comfort Plus sinistro, nella 1a fila sedili	3TF	○	○	91,80	112,00
Sedile destro, nella 1a fila sedili	W81	○	○	-326,23	-398,00
Sedile girevole destro, nella 1a fila di sedili	3TD	○	○	234,43	286,00
Sedile girevole sinistro, nella 1a fila di sedili	3SD	○	○	123,77	151,00
Senza sedile destro, nella 1a fila sedili	3SA	○	○	-436,07	-532,00
Segnalazione acustica innesto retromarcia					
Segnalazione acustica all'inserimento della retromarcia, a intensità regolabile	IL1	○	●	191,80	234,00
Segnalazione acustica all'inserimento della retromarcia, disinseribile	IL2	○	-	295,08	360,00
Segnalazione acustica all'inserimento della retromarcia, disinseribile	IL2	-	○	102,46	125,00
Servizi online mobile					
Predisposizione per "VW Connect" e "VW Connect Plus" (solo con ZIE o ZI7)	R26	⦸	⦸	-	-
Sistema di antifurto					
Impianto antifurto con allarme acustico, controllo volumetrico e prot. antirim. (per Crafter con paratia)	7AQ	○	○	583,61	712,00
Sistemi di ausilio al conducente					
Pacchetto di assistenza professionale: Assistente al parcheggio "Park Assist" e ParkPilot per area ant. e post. con protezione laterale mediante sensori	PVF	○	○	450,82	550,00
Pacchetto di assistenza esteso: Assistente di mantenimento corsia "Lane Assist" incl. sensore Blind Spot e assistente di uscita dal parcheggio, Specchietti esterni regolabili, riscaldabili e ripiegabili elettricamente	PVE	○	○	1.127,05	1.375,00
ParkPilot in zona ant. e post. con protezione laterale mediante sensori	9X0	-	○	1.019,67	1.244,00
ParkPilot in zona ant. e post. con protezione laterale mediante sensori	9X0	○	-	380,33	464,00
Predisposizione per retrocamera	KA8	○	-	34,43	42,00
Pacchetto di assistenza base: Regolatore di velocità incl. limitatore di velocità	PVA	○	○	234,43	286,00
Regolazione automatica abbaglianti "Light Assist"	8G1	○	○	143,44	175,01
Pacchetto di assistenza avanzato: Regolatore automatico della distanza ACC fino a 160 km/h incl. limitatore di velocità	PVD	○	○	1.221,31	1.490,00
Retrocamera "Rear View"	KA1	○	●	265,57	324,00
Sistema di rigenerazione filtro antiparticolato					
Sistema di rigenerazione filtro antiparticolato a veicolo fermo	9HC	○	○	230,33	281,00
Sistemi di carico					
2 staffe portacarico al tetto nel vano di carico regolabili in senso longitudinale non ripiegabili, portata max. 50 kg cad.	YDG	○	○	353,28	431,00
Predisposizione per supporti portarico al tetto nel vano di carico	YDM	○	○	187,70	229,00
Staffa portacarico aggiuntiva al tetto nel vano di carico	YDP	○	○	113,93	139,00

Note: ● di serie ○ a pagamento – non fornibile ⦸ fornibile senza sovrapprezzo

Equipaggiamenti **opzionali**

	Sigla d'ordine	Business	Logistic	Prezzo Cliente IVA esclusa €	Prezzo Cliente IVA inclusa €
Supporti per telaio					
Rollbar anteriore e posteriore (solo per veicoli con omologazione incompleta N1 o N2) (solo per Furgone L4 e L5 con trazione posteriore ruote gemellate)	2Y1	○	-	590,98	721,00
Tachigrafo / cronotachigrafo					
Senza tachigrafo digitale (di serie per Crafter 30 e Crafter 35)	9NA	○	○	-747,54	-912,00
Predisposizione tachigrafo smart TCO	9NF	○	○	401,64	490,00
Tachigrafo Smart TCO (di serie per Crafter 50 e Crafter 55)	9NI	○	○	755,74	922,00
Tachigrafo Smart TCO per lampeggiante blu e uso sirena	9NP	○	○	768,03	937,00
Tipi di tetto					
Tetto sollevato, all'esterno verniciato nel colore carrozzeria (di serie per Furgone passo lungo L4 e Furgone passo lungo con sbalzo lungo L5)	3R2	○	○	680,00	829,60
Tetto super alto in materiale sintetico non verniciato (contiene vano portaoggetti al cielo della cabina di guida e pacchetto portaoggetti 2) (non per Furgone passo medio L3 e per trazione posteriore con ruote singole)	ZD3	○	○	2.650,00	3.233,00
Tetto super alto in materiale sintetico verniciato all'esterno nel colore carrozzeria (solo in combinazione con ZD3) (solo per passo lungo L4)	2S2	○	○	528,69	645,00
Tetto super alto in materiale sintetico verniciato all'esterno nel colore carrozzeria (solo in combinazione con ZD3) (solo per passo lungo con sbalzo lungo L5)	2S2	○	○	721,31	880,00
Tipo di pneumatico					
Pneumatici quattro stagioni	VG1	○	○	213,93	261,00
Unità regime costante					
Regolatore di giri, elettronico e variabile	US2	○	○	166,39	203,00
Unità regime costante	US1	○	○	166,39	203,00
Vani portaoggetti					
Scomparto portaoggetti al tetto - accessibile dal vano di carico	7N4	○	○	176,23	215,00
Versione fumatori/non fumatori					
Versione fumatori: presa 12 V con accendisigari, portacenere e 4 portabevande nel cruscotto	9JC	●	○	33,61	41,00
Volanti					
Volante multifunzionale in pelle (3 razze) riscaldabile	2ZW	○	○	566,39	691,00
Volante multifunzionale in pelle (3 razze) riscaldabile (solo in combinazione con ZAC, ZF1, ZF2)	2ZW	○	○	240,16	293,00
Vernici					
Metallizzate e perlate	-	○	○	1.447,54	1.766,00

Note: ● di serie ○ a pagamento – non fornibile ⦸ fornibile senza sovrapprezzo

Piani di manutenzione

Piani di manutenzione ordinaria	Sigla d'ordine	Business	Logistic	Prezzo Cliente IVA esclusa €	Prezzo Cliente IVA inclusa €
Service Plan - 5 anni oppure 150.000 km	EY7	○	○	2.262,30	2.760,00

I prezzi dei piani di manutenzione sono riferiti all'acquisto abbinato alla vettura nuova.

I piani di manutenzione Volkswagen Veicoli Commerciali Service Plan sono gestiti da Volkswagen Financial Services.

Note: ● di serie ○ a pagamento – non fornibile ⦸ fornibile senza sovrapprezzo

Accessori

Comfort interno	Numero Catalogo	Business	Logistic	Prezzo Cliente IVA esclusa* €	Prezzo Cliente IVA inclusa* €
Tappetini anteriori in gomma impermeabili, con scritta Crafter 1 set = 3 pezzi	7C1061502A 82V	○	○	73,77	90,00
Box frigo portatile: alimentazione 12/230V, funzione caldo e freddo, protezione da scaricamento batteria, coperchio isolante supplementare	000065400F	○	○	176,23	215,00
Kit occhielli di fissaggio - set da 4 pezzi	2E0017242	○	○	40,16	49,00

Infotainment					
Cavo per iPhone, USB-C su Apple Lightining	000051446AC	○	○	31,15	38,00
Cavo per smartphone, USB-C su USB-C	000051446AD	○	○	26,23	32,00
Cavo per smartphone, USB-C su micro USB	000051446AB	○	○	26,23	32,00

*I prezzi si intendono privi di installazione

Note: ● di serie ○ a pagamento – non fornibile ⦸ fornibile senza sovrapprezzo

Cerchi

Serie su Business e Logistic
Cerchio in acciaio 16"

Serie su Business e Logistic
Cerchio in acciaio 16"

Cerchi in lega **LISMORE** 17"

Rivestimenti del pavimento	Sigla d'ordine	Business	Logistic	Prezzo Cliente IVA esclusa* €	Prezzo Cliente IVA inclusa* €
Rivestimento pianale di carico in legno multistrato di betulla antiscivolo spessore 9 mm (antracite) passo 3.640 mm L3 porta battente 1 porta laterale trazione anteriore	WURM5963508507	○	○	611,25	745,73
Rivestimento pianale di carico in legno multistrato di betulla antiscivolo spessore 9 mm (antracite) passo 3.640 mm L3 porta battente 1 porta laterale trazione posteriore	WURM5963508508	○	○	611,25	745,73
Rivestimento pianale di carico in legno multistrato di betulla antiscivolo spessore 9 mm (antracite) passo 3.640 mm L3 porta battente 2 porte lateralì L3 trazione anteriore	WURM5963508509	○	○	611,25	745,73
Rivestimento pianale di carico in legno multistrato di betulla antiscivolo spessore 9 mm (antracite) passo 3.640 mm L3 porta battente 2 porte lateralì L3 trazione posteriore	WURM5963508511	○	○	611,25	745,73
Rivestimento pianale di carico in legno multistrato di betulla antiscivolo spessore 9 mm (antracite) passo 4.490 mm L4 porta battente 1 porta laterale trazione anteriore	WURM5963508512	○	○	721,25	879,93

Rivestimenti laterali					
Rivestimento laterale in polipropilene spessore 4,8 mm con funzione protettiva isolante acustica e termica passo 3.640 mm L3 H2 trazione anteriore	WURM0963230119	○	○	562,50	686,25
Rivestimento laterale in polipropilene spessore 4,8 mm con funzione protettiva isolante acustica e termica passo 3.640 mm L3 H3 trazione anteriore	WURM0963230120	○	○	625,00	762,50
Rivestimento laterale in polipropilene spessore 4,8 mm con funzione protettiva isolante acustica e termica passo 3.640 mm L3 H3 trazione posteriore/integrale	WURM0963210029	○	○	625,00	762,50
Rivestimento laterale in polipropilene spessore 4,8 mm con funzione protettiva isolante acustica e termica passo 4.490 mm L4 H3 trazione anteriore	WURM0963230121	○	○	768,75	937,88
Rivestimento laterale in polipropilene spessore 4,8 mm con funzione protettiva isolante acustica e termica passo 4.490 mm L4 H3 trazione posteriore/integrale	WURM0963210026	○	○	768,75	937,88
Rivestimento laterale in polipropilene spessore 4,8 mm con funzione protettiva isolante acustica e termica passo 4.490L mm L5 H3 trazione posteriore/integrale	WURM0963210030	○	○	800,00	976,00

*I prezzi si intendono privi di installazione

Note: ● di serie ○ a pagamento – non fornibile ⦸ fornibile senza sovrapprezzo

Allestimento scaffalatura Basic**	Vista in 3D	Sigla d'ordine	Business	Logistic	Prezzo Cliente IVA esclusa* €	Prezzo Cliente IVA inclusa* €
Allestimento scaffalatura lato sinistro destro per passo 3.640 mm L3 H2		ALL CRAFTER BASIC 3640 L3 H2	○	○	4.287,26	5.230,46
Allestimento scaffalatura lato sinistro destro per passo 3.640 mm L3 H3		ALL CRAFTER BASIC 3640 L3 H3	○	○	4.688,44	5.719,90
Allestimento scaffalatura lato sinistro destro per passo 4.490 mm L4 H3		ALL CRAFTER BASIC 4490 L4 H3	○	○	4.604,08	5.616,98
Allestimento scaffalatura lato sinistro destro per passo 4.490 mm L4 H4		ALL CRAFTER BASIC 4490 L4 H4	○	○	5.259,03	6.416,02
Allestimento scaffalatura lato sinistro destro per passo 4.490 mm L5 H3		ALL CRAFTER BASIC 4490L L5 H3	○	○	5.202,42	6.346,95
Allestimento scaffalatura lato sinistro destro per passo 4.490 mm L5 H4		ALL CRAFTER BASIC 4490L L5 H4	○	○	5.277,05	6.438,01

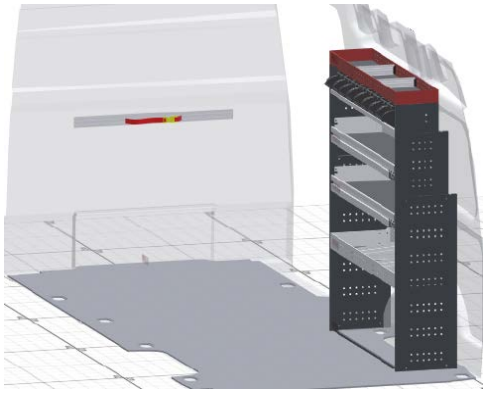

*I prezzi si intendono privi di installazione

**Per trazione anteriore porta laterale destra non comprensiva di pavimento e rivestimento.

Inquadra i QR CODE per vedere i dettagli in 3D.

Note: ● di serie ○ a pagamento – non fornibile ⦸ fornibile senza sovrapprezzo

Allestimento scaffalatura Premium**	Vista in 3D	Sigla d'ordine	Business	Logistic	Prezzo Cliente IVA esclusa* €	Prezzo Cliente IVA inclusa* €
Allestimento scaffalatura lato sinistro destro per passo 3.640 mm L3 H2		ALL CRAFTER PREMIUM 3640 L3 H2	○	○	5.530,96	6.747,77
Allestimento scaffalatura lato sinistro destro per passo 3.640 mm L3 H3		ALL CRAFTER PREMIUM 3640 L3 H3	○	○	5.955,52	7.265,73
Allestimento scaffalatura lato sinistro destro per passo 4.490 mm L4 H3		ALL CRAFTER PREMIUM 4490 L4 H3	○	○	5.901,14	7.199,40
Allestimento scaffalatura lato sinistro destro per passo 4.490 mm L4 H4		ALL CRAFTER PREMIUM 4490 L4 H4	○	○	6.473,79	7.898,03
Allestimento scaffalatura lato sinistro destro per passo 4.490 mm L5 H3		ALL CRAFTER PREMIUM 4490L L5 H3	○	○	6.566,70	8.011,37
Allestimento scaffalatura lato sinistro destro per passo 4.490 mm L5 H4		ALL CRAFTER PREMIUM 4490L L5 H4	○	○	6.141,52	7.492,65

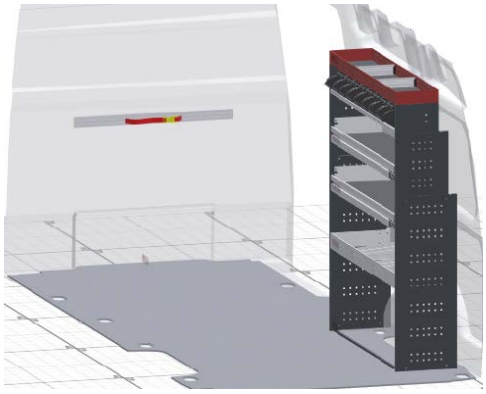

*I prezzi si intendono privi di installazione

**Per trazione anteriore porta laterale destra non comprensiva di pavimento e rivestimento.

Inquadra i QR CODE per vedere i dettagli in 3D.

Note: ● di serie ○ a pagamento – non fornibile ⦸ fornibile senza sovrapprezzo

Allestimento scaffalatura Saldata**	Vista in 3D	Sigla d'ordine	Business	Logistic	Prezzo Cliente IVA esclusa* €	Prezzo Cliente IVA inclusa* €
Allestimento scaffalatura lato sinistro destro per passo 3.640 mm L3 H2		ALL CRAFTER SALDATO 3640 L3 H2	○	○	3.654,26	4.458,19
Allestimento scaffalatura lato sinistro destro per passo 3.640 mm L3 H3		ALL CRAFTER SALDATO 3640 L3 H3	○	○	3.654,26	4.458,19
Allestimento scaffalatura lato sinistro destro per passo 4.490 mm L4 H3		ALL CRAFTER SALDATO 4490 L4 H3	○	○	3.654,26	4.458,19
Allestimento scaffalatura lato sinistro destro per passo 4.490 mm L4 H4		ALL CRAFTER SALDATO 4490 L4 H4	○	○	3.654,26	4.458,19
Allestimento scaffalatura lato sinistro destro per passo 4.490 mm L5 H3		ALL CRAFTER SALDATO 4490L L5 H3	○	○	3.654,26	4.458,19
Allestimento scaffalatura lato sinistro destro per passo 4.490 mm L5 H4		ALL CRAFTER SALDATO 4490L L5 H4	○	○	3.654,26	4.458,19

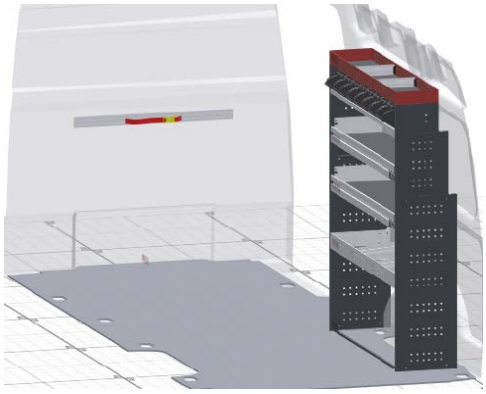

*I prezzi si intendono privi di installazione

**Per trazione anteriore porta laterale destra non comprensiva di pavimento e rivestimento.

Inquadra i QR CODE per vedere i dettagli in 3D.

Note: ● di serie ○ a pagamento – non fornibile ⦸ fornibile senza sovrapprezzo

Combinazione **colori carrozzeria e tappezzeria**

Versione	Sigla Rivestimenti	Disponibilità	Rivestimenti sedili	Sigla Combinazioni colori interni	Sedili / Cruscotto superiore - inferiore	Tappezzeria	Colori carrozzeria standard							
							B4B4 - Bianco Candy	4B4B - Rosso Ciliegia	2T2T - Nero Profondo Perlato	8E8E - Argento Riflesso Metallizzato	X3X3 - Grigio Indio Metallizato	E3E3 - Arancio brillante	0P0P - Blu oceano profondo	V7V7 - Green ontario
Furgone Business	N0L	●	Tessuto Austin	AS	Nero Titanio/ Nero Titanio - Palladio	Nero	●	●	○	○	○	●	●	●
Furgone Business	N0C	○	Similpelle Mesh	AL	Palladio - Nero Titanio/ Nero Titanio - Palladio	Nero	●	●	○	○	○	●	●	●
Furgone Business	N1C	○	Tessuto Robust Marathon	AL	Palladio - Nero Titanio/ Nero Titanio - Palladio	Nero	●	●	○	○	○	●	●	●
Furgone Logistc	N1C	●	Tessuto Robust Marathon	AL	Palladio - Nero Titanio/ Nero Titanio - Palladio	Nero	●	●	○	○	○	●	●	●

I tappeti sono sempre di colore nero.

Note: ● di serie ○ a pagamento – non fornibile ⦸ fornibile senza sovrapprezzo

Dimensioni

Crafter Furgone 30/35 Passo Medio Tetto Standard L3H2

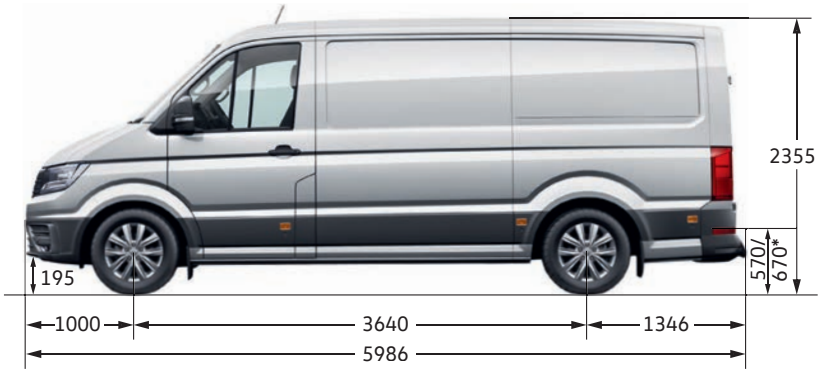

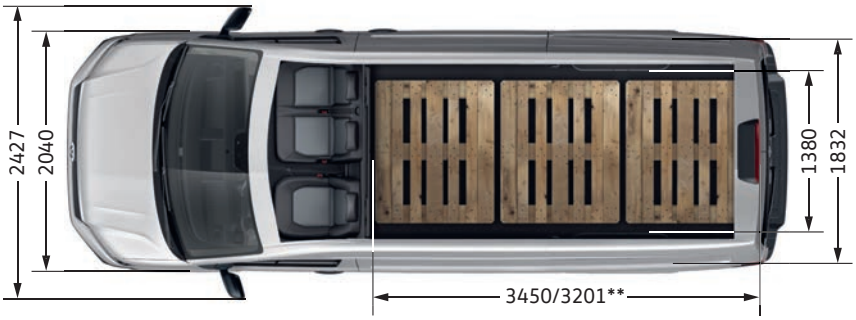

Dimensioni esterne	
Lunghezza	5.986 mm
Larghezza	2.040 mm
Larghezza inclusi specchietti retrovisori	2.427 mm
Altezza	2.355 mm
Passo	3.640 mm

Dimensioni interne	
Altezza vano di carico per trazione anteriore / 4MOTION (n.d.) / posteriore ruote singole	1.726 / 1.626 / 1.626 mm
Volumetria vano di carico per trazione anteriore / 4MOTION (n.d.) / posteriore ruote singole	9,9 / 9,3 / 9,3 m^3
Apertura porta scorrevole, larghezza x altezza:	
- per trazione anteriore	1.311 x 1.587 mm
- per 4MOTION (n.d.) e trazione posteriore ruote singole	1.311 x 1.487 mm
Porte a battenti posteriori, larghezza x altezza:	
- per trazione anteriore	1.552 x 1.605 mm
- per 4MOTION (n.d.) e trazione posteriore ruote singole	1.552 x 1.505 mm

Masse	
Carico massimo sull'asse anteriore	1.800 kg***
Carico massimo sull'asse posteriore / posteriore ruote singole	2.100 / 2.250 kg

Pesi	
Peso rimorchiabile ammesso	fino a 2.500 kg
Peso per il tetto max	300 kg

Diametro di sterzata	
Diametro di sterzata	11,4 m

Note: Tutte le dimensioni si riferiscono a veicoli con dotazione di serie fabbrica.

I disegni del veicolo non sono in scala.

Le dimensioni relative alla soglia di carico e dell'altezza qui mostrate possono differire di circa ± 50 mm a seconda della dotazione e del carico.

*Valore per 4MOTION (n.d.) e trazione posteriore ruote singole

**Lunghezza vano di carico, max. (al pianale)/min.

***A seconda degli equipaggiamenti selezionati, il carico massimo sull'asse anteriore può essere incrementato fino a 2.100 kg. Questo può impattare sulla portata.

(n.d.) Versioni 4MOTION al momento non disponibili.

Dimensioni

Crafter Furgone 30/35 Passo Medio Tetto Alto L3H3

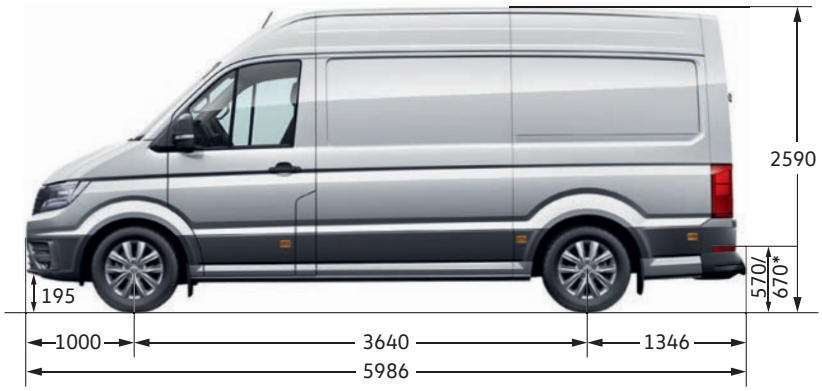

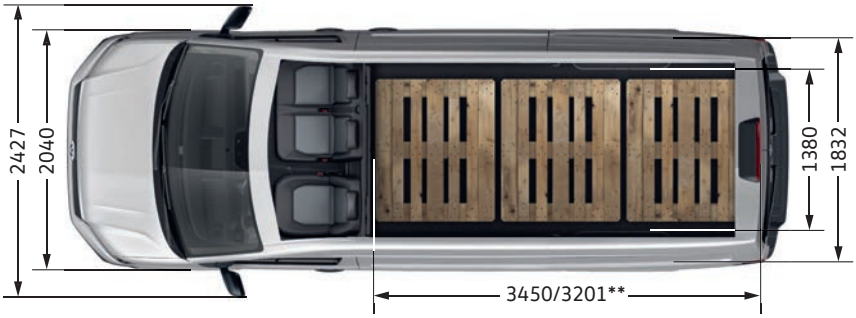

Dimensioni esterne	
Lunghezza	5.986 mm
Larghezza	2.040 mm
Larghezza inclusi specchietti retrovisori	2.427 mm
Altezza	2.590 mm
Passo	3.640 mm

Dimensioni interne	
Altezza vano di carico per trazione anteriore / 4MOTION (n.d.) / posteriore ruote singole	1.961 / 1.861 / 1.861 mm
Volumetria vano di carico per trazione anteriore / 4MOTION (n.d.) / posteriore ruote singole	11,3 / 10,7 / 10,7 m^3
Apertura porta scorrevole, larghezza x altezza:	
- per trazione anteriore	1.311 x 1.822 mm
- per 4MOTION (n.d.) e trazione posteriore ruote singole	1.311 x 1.722 mm
Porte a battenti posteriori, larghezza x altezza:	
- per trazione anteriore	1.552 x 1.840 mm
- per 4MOTION (n.d.) e trazione posteriore ruote singole	1.552 x 1.740 mm

Masse	
Carico massimo sull'asse anteriore	1.800 kg***
Carico massimo sull'asse posteriore	2.100

Pesi	
Peso rimorchiabile ammesso	fino a 2.500 kg
Peso per il tetto max	150 kg

Diametro di sterzata	
Diametro di sterzata	11,4 m

Note: Tutte le dimensioni si riferiscono a veicoli con dotazione di serie fabbrica.

I disegni del veicolo non sono in scala.

Le dimensioni relative alla soglia di carico e dell'altezza qui mostrate possono differire di circa ± 50 mm a seconda della dotazione e del carico.

*Valore per 4MOTION (n.d.) e trazione posteriore ruote singole

**Lunghezza vano di carico, max. (al pianale)/min.

***A seconda degli equipaggiamenti selezionati, il carico massimo sull'asse anteriore può essere incrementato fino a 2.100 kg. Questo può impattare sulla portata.

(n.d.) Versioni 4MOTION al momento non disponibili.

Dimensioni

Crafter Furgone 35 Passo Lungo Tetto Alto L4H3

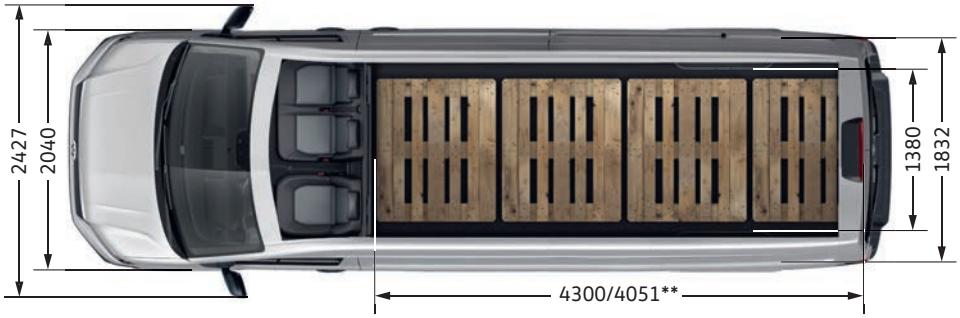

Dimensioni esterne	
Lunghezza	6.836 mm
Larghezza	2.040 mm
Larghezza inclusi specchietti retrovisori	2.427 mm
Altezza	2.590 mm
Passo	4.490 mm

Dimensioni interne	
Altezza vano di carico per trazione anteriore / 4MOTION (n.d.) / posteriore ruote singole	1.961 / 1.861 / 1.861 mm
Volumetria vano di carico per trazione anteriore / 4MOTION (n.d.) / posteriore ruote singole	14,4 / 13,6 / 13,6 m^3
Apertura porta scorrevole, larghezza x altezza:	
- per trazione anteriore	1.311 x 1.822 mm
- per 4MOTION (n.d.) e trazione posteriore ruote singole	1.311 x 1.722 mm
Porte a battenti posteriori, larghezza x altezza:	
- per trazione anteriore	1.552 x 1.840 mm
- per 4MOTION (n.d.) e trazione posteriore ruote singole	1.552 x 1.740 mm

Masse	
Carico massimo sull'asse anteriore	1.800 kg***
Carico massimo sull'asse posteriore	2.100 kg

Pesi	
Peso rimorchiabile ammesso	fino a 3.000 kg
Peso per il tetto max	n.d.

Diametro di sterzata	
Diametro di sterzata	11,4 m

Note: Tutte le dimensioni si riferiscono a veicoli con dotazione di serie fabbrica.

I disegni del veicolo non sono in scala.

Le dimensioni relative alla soglia di carico e dell'altezza qui mostrate possono differire di circa ± 50 mm a seconda della dotazione e del carico.

*Valore per 4MOTION (n.d.) e trazione posteriore ruote singole

**Lunghezza vano di carico, max. (al pianale)/min.

***A seconda degli equipaggiamenti selezionati, il carico massimo sull'asse anteriore può essere incrementato fino a 2.100 kg. Questo può impattare sulla portata.

(n.d.) Versioni 4MOTION al momento non disponibili.

Dimensioni

Crafter Furgone 35 Passo Lungo Tetto Superalto L4H4

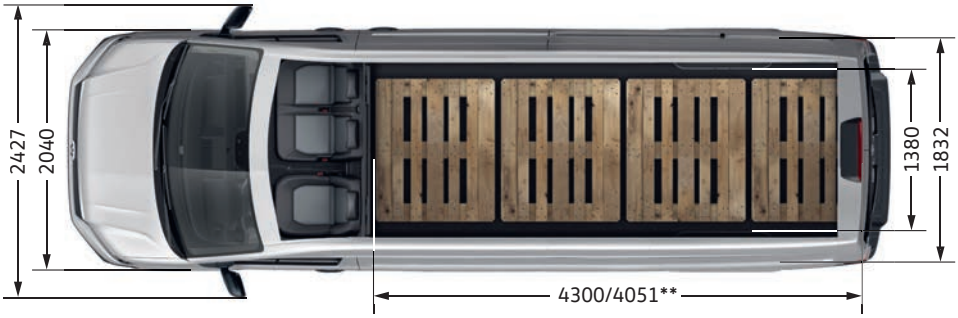

Dimensioni esterne	
Lunghezza	6.836 mm
Larghezza	2.040 mm
Larghezza inclusi specchietti retrovisori	2.427 mm
Altezza	2.798 mm
Passo	4.490 mm

Dimensioni interne	
Altezza vano di carico per trazione anteriore / 4MOTION (n.d.)	2.189 / 2.089 mm
Volumetria vano di carico per trazione anteriore / 4MOTION (n.d.)	16,1 / 15,3 m^3
Apertura porta scorrevole, larghezza x altezza:	
- per trazione anteriore	1.311 x 1.822 mm
- per 4MOTION (n.d.) e trazione posteriore ruote singole	1.311 x 1.722 mm
Porte a battenti posteriori, larghezza x altezza:	
- per trazione anteriore	1.552 x 1.840 mm
- per 4MOTION (n.d.) e trazione posteriore ruote singole	1.552 x 1.740 mm

Masse	
Carico massimo sull'asse anteriore / 4MOTION (n.d.)	1.800 / 2.100 kg***
Carico massimo sull'asse posteriore	2.100 kg

Pesi	
Peso rimorchiabile ammesso	fino a 3.000 kg
Peso per il tetto max	n.d.

Diametro di sterzata	
Diametro di sterzata	11,4 m

Note: Tutte le dimensioni si riferiscono a veicoli con dotazione di serie fabbrica.

I disegni del veicolo non sono in scala.

Le dimensioni relative alla soglia di carico e dell'altezza qui mostrate possono differire di circa ± 50 mm a seconda della dotazione e del carico.

*Valore per 4MOTION (n.d.) e trazione posteriore ruote singole

**Lunghezza vano di carico, max. (al pianale)/min.

***A seconda degli equipaggiamenti selezionati, il carico massimo sull'asse anteriore può essere incrementato fino a 2.100 kg. Questo può impattare sulla portata.

(n.d.) Versioni 4MOTION al momento non disponibili.

Dimensioni

Crafter Furgone 35 Passo Lungo con Sbalzo Allungato Tetto Alto L5H3

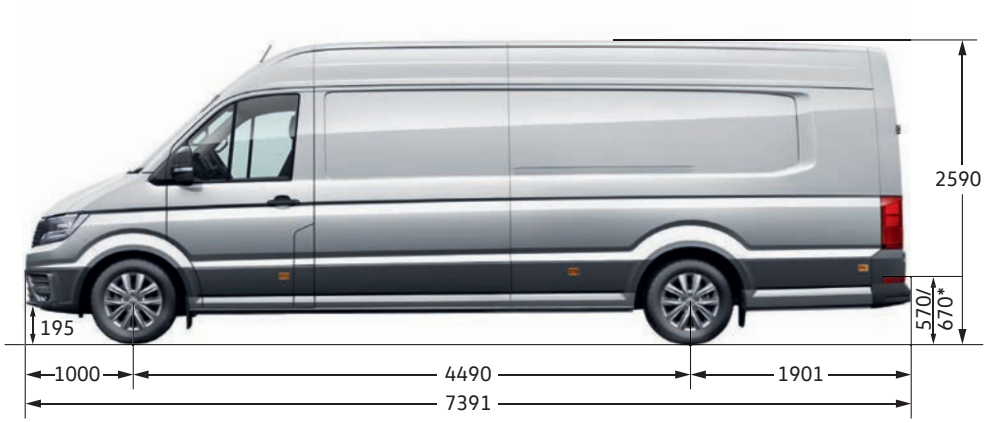

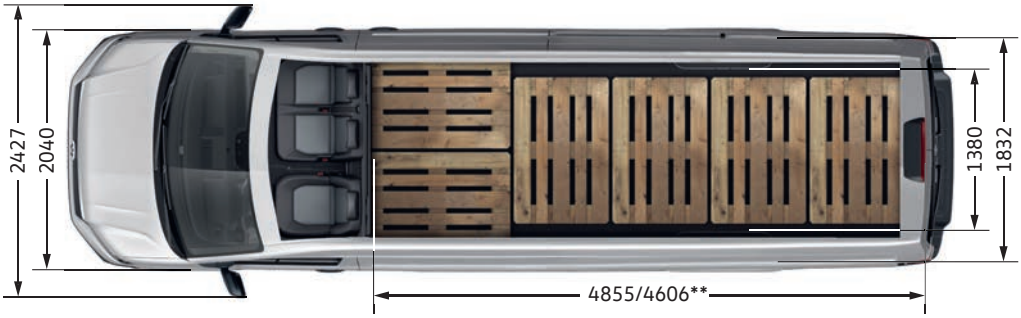

Dimensioni esterne	
Lunghezza	7.391 mm
Larghezza	2.040 mm
Larghezza inclusi specchietti retrovisori	2.427 mm
Altezza	2.590 mm
Passo	4.490 mm

Dimensioni interne	
Altezza vano di carico per trazione anteriore / 4MOTION (n.d.)	1.961 / 1.861 mm
Volumetria vano di carico per trazione anteriore / 4MOTION (n.d.)	16,4 / 15,5 m^3
Apertura porta scorrevole, larghezza x altezza:	
- per trazione anteriore	1.311 x 1.822 mm
- per 4MOTION (n.d.) e trazione posteriore ruote singole	1.311 x 1.722 mm
Porte a battenti posteriori, larghezza x altezza:	
- per trazione anteriore	1.552 x 1.840 mm
- per 4MOTION (n.d.) e trazione posteriore ruote singole	1.552 x 1.740 mm

Masse	
Carico massimo sull'asse anteriore	1.800 kg***
Carico massimo sull'asse posteriore	2.100 kg

Pesi	
Peso rimorchiabile ammesso	fino a 3.000 kg
Peso per il tetto max	150 kg

Diametro di sterzata	
Diametro di sterzata	11,4 m

Note: Tutte le dimensioni si riferiscono a veicoli con dotazione di serie fabbrica.

I disegni del veicolo non sono in scala.

Le dimensioni relative alla soglia di carico e dell'altezza qui mostrate possono differire di circa ± 50 mm a seconda della dotazione e del carico.

*Valore per 4MOTION (n.d.) e trazione posteriore ruote singole

**Lunghezza vano di carico, max. (al pianale)/min.

***A seconda degli equipaggiamenti selezionati, il carico massimo sull'asse anteriore può essere incrementato fino a 2.100 kg. Questo può impattare sulla portata.

(n.d.) Versioni 4MOTION al momento non disponibili.

Dimensioni

Crafter Furgone 35 Passo Lungo con Sbalzo Allungato Tetto Superalto L5H4

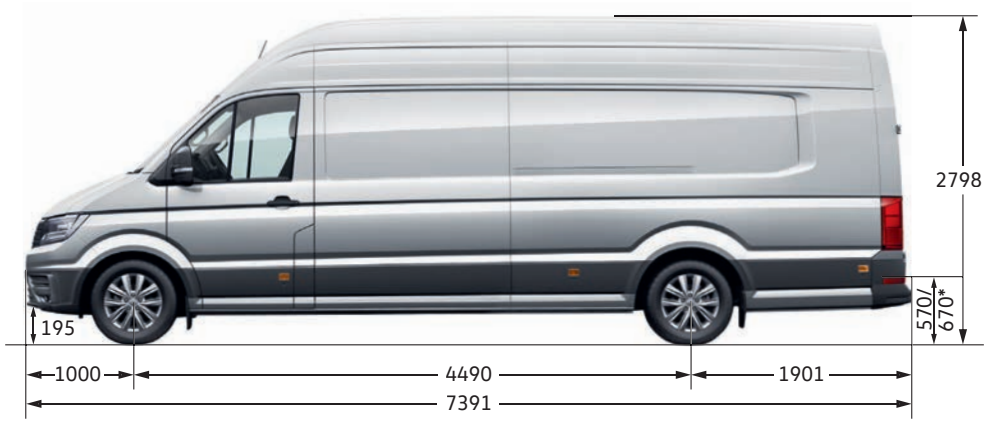

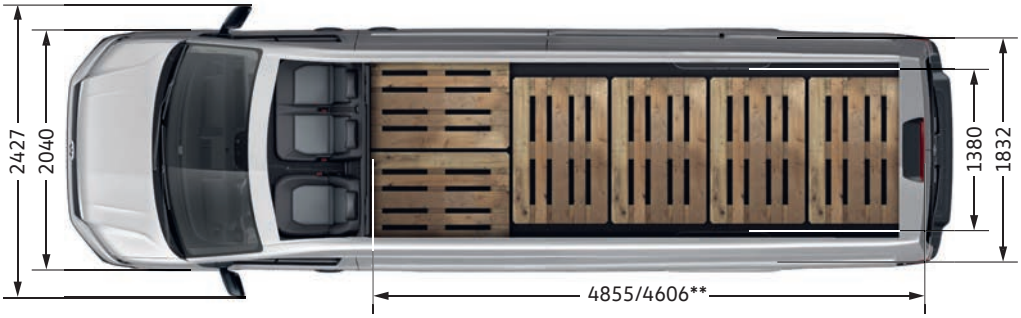

Dimensioni esterne	
Lunghezza	7.391 mm
Larghezza	2.040 mm
Larghezza inclusi specchietti retrovisori	2.427 mm
Altezza	2.798 mm
Passo	4.490 mm

Dimensioni interne	
Altezza vano di carico per trazione anteriore / 4MOTION (n.d.)	2.196 / 2.096 mm
Volumetria vano di carico per trazione anteriore / 4MOTION (n.d.)	18,4 / 17,5 m^3
Apertura porta scorrevole, larghezza x altezza:	
- per trazione anteriore	1.311 x 1.822 mm
- per 4MOTION (n.d.) e trazione posteriore ruote singole	1.311 x 1.722 mm
Porte a battenti posteriori, larghezza x altezza:	
- per trazione anteriore	1.552 x 1.840 mm
- per 4MOTION (n.d.) e trazione posteriore ruote singole	1.552 x 1.740 mm

Masse	
Carico massimo sull'asse anteriore	1.800 kg***
Carico massimo sull'asse posteriore	2.100 kg

Pesi	
Peso rimorchiabile ammesso	fino a 3.000 kg
Peso per il tetto max	n.d.

Diametro di sterzata	
Diametro di sterzata	11,4 m

Note: Tutte le dimensioni si riferiscono a veicoli con dotazione di serie fabbrica.

I disegni del veicolo non sono in scala.

Le dimensioni relative alla soglia di carico e dell'altezza qui mostrate possono differire di circa ± 50 mm a seconda della dotazione e del carico.

*Valore per 4MOTION (n.d.) e trazione posteriore ruote singole

**Lunghezza vano di carico, max. (al pianale)/min.

***A seconda degli equipaggiamenti selezionati, il carico massimo sull'asse anteriore può essere incrementato fino a 2.100 kg. Questo può impattare sulla portata.

(n.d.) Versioni 4MOTION al momento non disponibili.

Dimensioni

Crafter Furgone 50/55 Passo Medio Tetto Alto L3H3

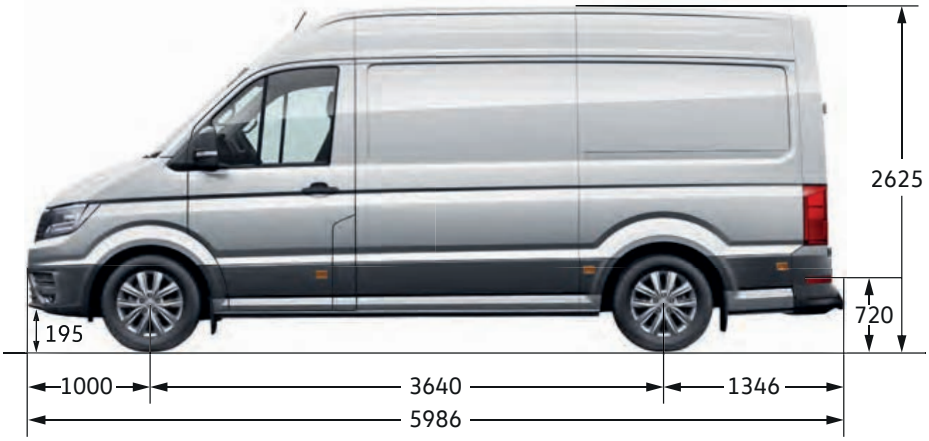

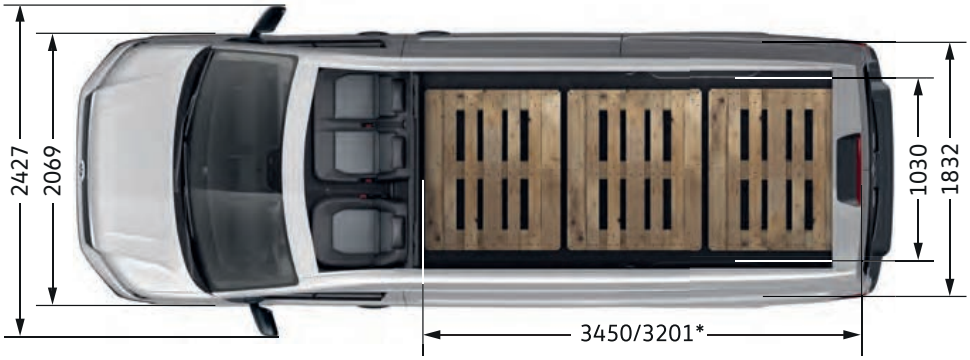

Dimensioni esterne	
Lunghezza	5.986 mm
Larghezza	2.069 mm
Larghezza inclusi specchietti retrovisori	2.427 mm
Altezza	2.625 mm
Passo	3.640 mm

Dimensioni interne	
Altezza vano di carico	1.861 mm
Volumetria vano di carico	10,7 m^3
Apertura porta scorrevole, larghezza x altezza	1.311 x 1.722 mm
Porte a battenti posteriori, larghezza x altezza	1.552 x 1.740 mm

Diametro di sterzata	
Diametro di sterzata	11,4 m

Note: Tutte le dimensioni si riferiscono a veicoli con dotazione di serie fabbrica.

I disegni del veicolo non sono in scala.

Le dimensioni relative alla soglia di carico e dell'altezza qui mostrate possono differire di circa ± 50 mm a seconda della dotazione e del carico.

*Lunghezza vano di carico, max. (al pianale)/min.

Dimensioni

Crafter Furgone 50/55 Passo Lungo Tetto Alto L4H3

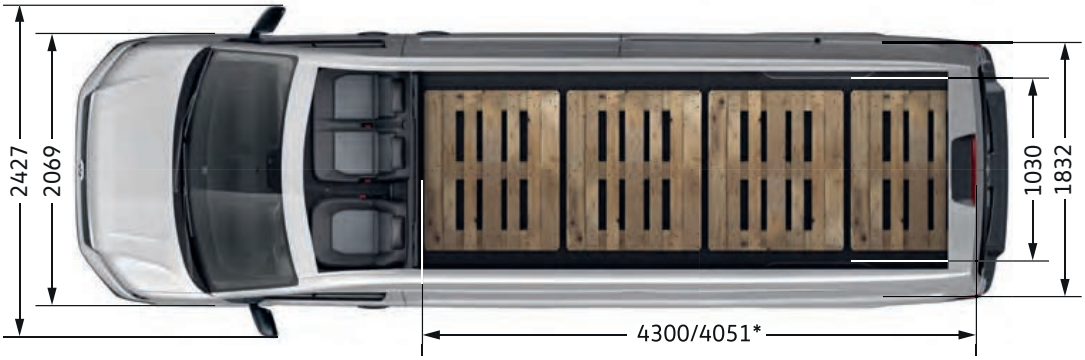

Dimensioni esterne	
Lunghezza	6.836 mm
Larghezza	2.069 mm
Larghezza inclusi specchietti retrovisori	2.427 mm
Altezza	2.625 mm
Passo	4.490 mm

Dimensioni interne	
Altezza vano di carico	1.861 mm
Volumetria vano di carico	13,6 m^3
Apertura porta scorrevole, larghezza x altezza	1.311 x 1.722 mm
Porte a battenti posteriori, larghezza x altezza	1.552 x 1.740 mm

Diametro di sterzata	
Diametro di sterzata	11,4 m

Note: Tutte le dimensioni si riferiscono a veicoli con dotazione di serie fabbrica.
I disegni del veicolo non sono in scala.
Le dimensioni relative alla soglia di carico e dell'altezza qui mostrate possono differire di circa ± 50 mm a seconda della dotazione e del carico.
*Lunghezza vano di carico, max. (al pianale)/min.

Dimensioni

Crafter Furgone 50/55 Passo Lungo Tetto Superalto L4H4

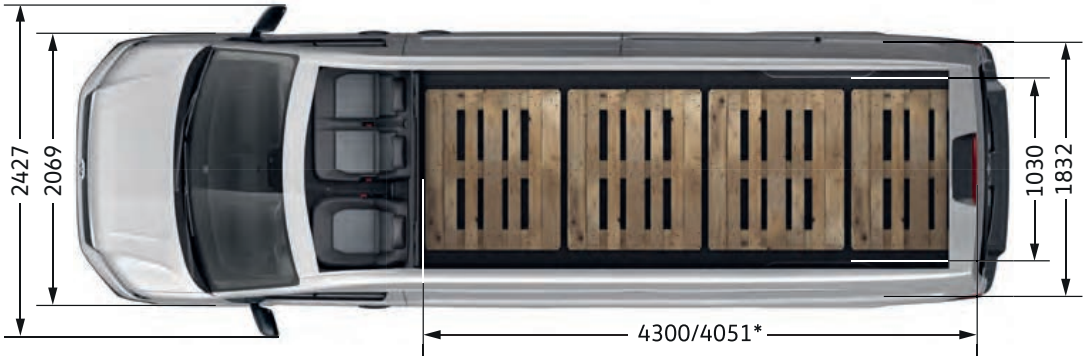

Dimensioni esterne	
Lunghezza	6.836 mm
Larghezza	2.069 mm
Larghezza inclusi specchietti retrovisori	2.427 mm
Altezza	2.830 mm
Passo	4.490 mm

Dimensioni interne	
Altezza vano di carico	2.089 mm
Volumetria vano di carico	15,3 m^3
Apertura porta scorrevole, larghezza x altezza	1.311 x 1.722 mm
Porte a battenti posteriori, larghezza x altezza	1.552 x 1.740 mm

Diametro di sterzata	
Diametro di sterzata	11,4 m

Note: Tutte le dimensioni si riferiscono a veicoli con dotazione di serie fabbrica.

I disegni del veicolo non sono in scala.

Le dimensioni relative alla soglia di carico e dell'altezza qui mostrate possono differire di circa ± 50 mm a seconda della dotazione e del carico.

*Lunghezza vano di carico, max. (al pianale)/min.

Dimensioni

Crafter Furgone 50/55 Passo Lungo con Sbalzo Allungato Tetto Alto L5H3

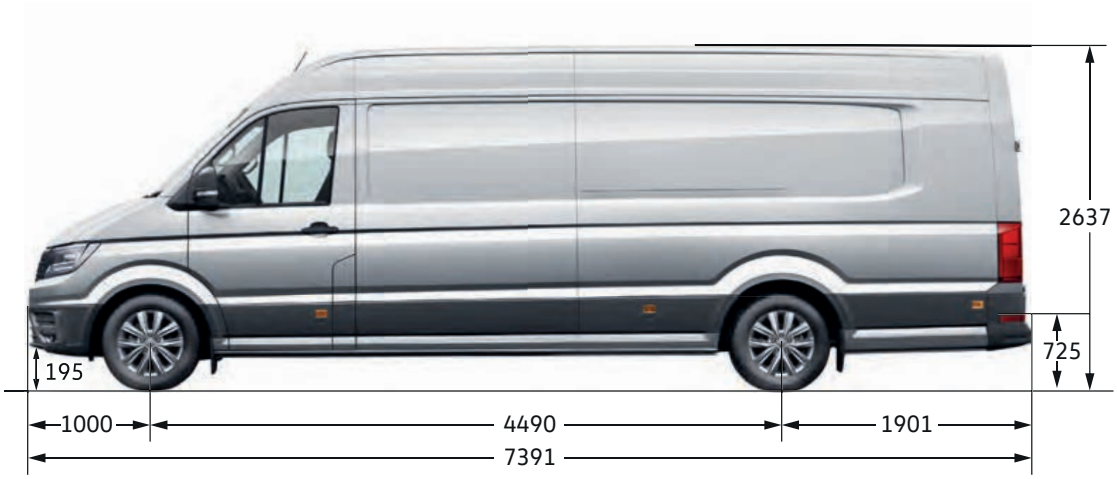

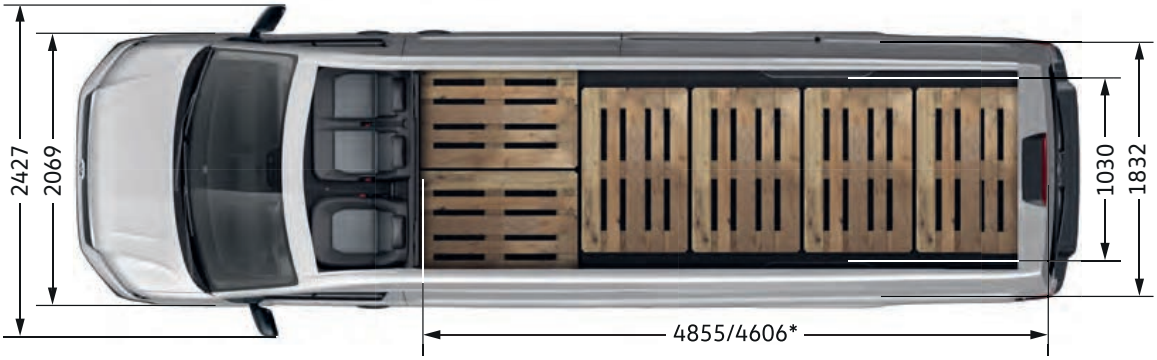

Dimensioni esterne	
Lunghezza	7.391 mm
Larghezza	2.069 mm
Larghezza inclusi specchietti retrovisori	2.427 mm
Altezza	2.637 mm
Passo	4.490 mm

Dimensioni interne	
Altezza vano di carico	1.861 mm
Volumetria vano di carico	15,5 m^3
Apertura porta scorrevole, larghezza x altezza	1.311 x 1.722 mm
Porte a battenti posteriori, larghezza x altezza	1.552 x 1.740 mm

Diametro di sterzata	
Diametro di sterzata	11,4 m

Note: Tutte le dimensioni si riferiscono a veicoli con dotazione di serie fabbrica.
I disegni del veicolo non sono in scala.
Le dimensioni relative alla soglia di carico e dell'altezza qui mostrate possono differire di circa ± 50 mm a seconda della dotazione e del carico.
*Lunghezza vano di carico, max. (al pianale)/min.

Dimensioni

Crafter Furgone 50/55 Passo Lungo con Sbalzo Allungato Tetto Superalto L5H4

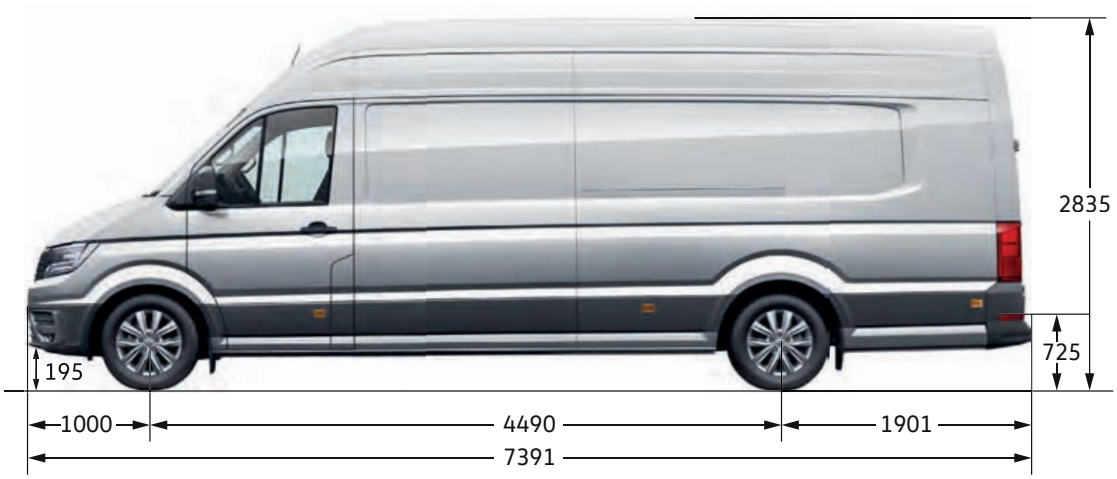

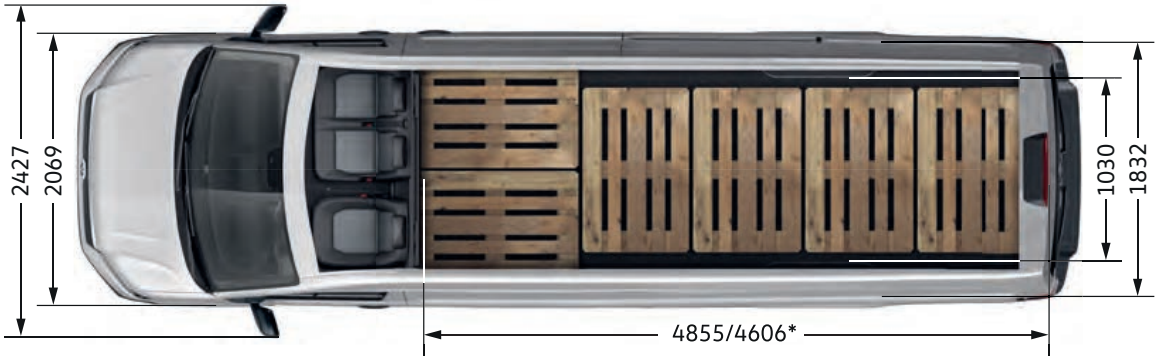

Dimensioni esterne	
Lunghezza	7.391 mm
Larghezza	2.069 mm
Larghezza inclusi specchietti retrovisori	2.427 mm
Altezza	2.835 mm
Passo	4.490 mm

Dimensioni interne	
Altezza vano di carico	2.096 mm
Volumetria vano di carico	17,5 m^3
Apertura porta scorrevole, larghezza x altezza	1.311 x 1.722 mm
Porte a battenti posteriori, larghezza x altezza	1.552 x 1.740 mm

Diametro di sterzata	
Diametro di sterzata	11,4 m

Note: Tutte le dimensioni si riferiscono a veicoli con dotazione di serie fabbrica.

I disegni del veicolo non sono in scala.

Le dimensioni relative alla soglia di carico e dell'altezza qui mostrate possono differire di circa ± 50 mm a seconda della dotazione e del carico.

*Lunghezza vano di carico, max. (al pianale)/min.

Equipaggiamenti **standard per Furgone Business**

Esterni

— Battenti senza vani lunotto
— Cerniere per battenti
— Griglia del radiatore, non verniciata, con un listello cromato
— Luci di ingombro laterali
— Parabrezza in vetro laminato con cristalli atermici
— Paraurti anteriore in Grigio
— Porta scorrevole destra, nel vano di carico/vano passeggeri
— Porte della cabina di guida
— Specchietti esterni regolabili e riscaldabili elettricamente
— Specchietto esterno destro, convesso, con indicatore di direzione a LED integrato e area grandangolare
— Specchietto esterno sinistro, convesso, con indicatore di direzione a LED integrato e area grandangolare
— Un occhione di traino anteriore
— Vetri laterali anteriori e posteriori e lunotto termici (se disponibile)
— 4 cerchi in acciaio 6,5J x 16 con carico 1 050 kg, Argento
— Pneumatici 205/75 R16C 113/111, resistenza al rotolamento ottimizzata
— Ruota di scorta (cerchio in acciaio) con pneumatico di dimensioni normali
— Scatola degli attrezzi e cric
— Sospensioni/ammortizzatori, standard

Interni

— Cassetto portaoggetti con sportellino e serratura, illuminato
— Divano a due posti anteriore a destra, con vano portaoggetti e schienale ribaltabile con tavolino
— Illuminazione nel vano di carico: 2 spot
— Maniglia sulla parete divisoria nel vano di carico/vano passeggeri
— Pacchetto portaoggetti 2: vano portaoggetti del sottocielo con due vani 1 DIN e luce di lettura
— Parete divisoria
— Plancia
— Rivestimenti dei sedili in tessuto, motivo "Austin"
— Rivestimento del pavimento della cabina di guida in gomma
— Sedile comfort sinistro, nella 1ª fila
— Vano portaoggetti sopra cabina di guida, accessibile dal vano di carico
— Volante multifunzionale (a 3 razze)
— Pacchetto portaoggetti 2: galleria tetto con due vani 1 DIN e luci di lettura

Sicurezza

— Airbag per conducente e passeggero, condisattivazione airbag del passeggero
— Assistente per le partenze in salita
— Assistente di mantenimento corsia Lane Assist
— Cicalino e spia di segnalazione per cintura di sicurezza del conducente non allacciata
— Cinture di sicurezza a tre punti di attacco con regol. altezza cintura ant. e sist. el. pretens. per conducente
— Controllo elettronico della stabilità e sistema antibloccaggio delle ruote ABS
— Crosswind Assist
— Estensione di Garanzia Extra Time 3 anni fino a 150.000 km
— Fari doppi alogeni
— Freni a disco anteriori, 16" (diametro 303 mm)
— Immobilizer, elettronico
— Limitatore della velocità
— Luci diurne
— Occhielli di ancoraggio per il fissaggio del carico
— Rilevatore stanchezza conducente
— Sistema di monitoraggio della distanza Front Assist con funzione di frenata di emergenza City

Equipaggiamento Funzionale

— 2 chiavi estraibili con telecomando a radiofrequenze
— 2 interfacce USB (tipo C) nella plancia
— 2 prese a 12 V nella cabina di guida (nella plancia)
— 4 altoparlanti: 2 tweeter, 2 woofer
— Alternatore 180 A
— App-Connect Car-Net
— Batteria 420 A (70 Ah)
— Chiusura centralizzata con telecomando e comando interno della porta
— Climatizzatore a regolazione manuale nella cabina di guida
— Indicatore multifunzioni "Plus"
— Interfaccia per telefono cellulare
— Luci diurne ad accensione automatica, funzione Leaving Home e funzione Coming Home manuale
— Quadro strumenti (km/h);, indicazione velocità, percorso compl./giornaliero, regime, livello carburante e orario
— Radio Composition Colour con touchscreen da 16,5 cm (6,5")
— Sistema di ausilio al parcheggio nelle zone anteriore e posteriore
— Sistema Start/Stop del motore con recupero di energia
— Tergicristalli con funzionamento a intermittenza e sensore pioggia/luminosità
— Versione fumatori: presa 12 V con accendisigari, posacenere e 4 portabevande nella plancia

Equipaggiamenti **standard per Furgone Logistic**

Esterni

— Battenti senza vani lunotto
— Cerniere per battenti con angolo di apertura maggiorato (max. 270°)
— Griglia del radiatore, non verniciata, con un listello cromato
— Luci di ingombro laterali
— Parabrezza in vetro laminato con cristalli atermici
— Paraurti anteriore in Grigio
— Pedana posteriore su tutta la larghezza del veicolo
— Porta scorrevole destra, nel vano di carico/vano passeggeri
— Porte della cabina di guida, complete di fermaporta rinforzato sul lato conducente
— Serbatoio del carburante con 75 l di capienza
— Specchietto est. regolabile dall'esterno
— Specchietto esterno destro, convesso, con indicatore di direzione a LED integrato e area grandangolare
— Specchietto esterno sinistro, convesso, con indicatore di direzione a LED integrato e area grandangolare
— Un occhione di traino anteriore
— Vetri laterali anteriori e posteriori e lunotto termici (se disponibile)
— 4 cerchi in acciaio 6,5J x 16 con carico 1 050 kg, Argento
— Pneumatici 205/75 R16C 113/111, resistenza al rotolamento ottimizzata
— Ruota di scorta (cerchio in acciaio) con pneumatico di dimensioni normali
— Scatola degli attrezzi e cric
— Sospensioni/ammortizzatori, standard

Interni

— Cassetto portaoggetti con sportellino e serratura, illuminato
— Divano a due posti anteriore a destra, con vano portaoggetti e schienale ribaltabile con tavolino
— Illuminazione nel vano di carico: 4 spot a LED
— Maniglia sulla parete divisoria nel vano di carico/vano passeggeri
— Maniglie di accesso nei montanti posteriori
— Pacchetto portaoggetti 2: vano portaoggetti del sottocielo con due vani 1 DIN e luce di lettura
— Parete divisoria
— Pedana posteriore su tutta la larghezza del veicolo
— Plancia
— Rivestimenti sedili in tessuto robusto, motivo "Marathon"
— Rivestimento del pavimento della cabina di guida in gomma
— Sedile comfort sinistro, nella 1ª fila
— Volante multifunzionale (a 3 razze)

Sicurezza

— Airbag per conducente e passeggero, condisattivazione airbag del passeggero
— Assistente per le partenze in salita
— Assistente di mantenimento corsia Lane Assist
— Cicalino e spia di segnalazione per cintura di sicurezza del conducente non allacciata
— Cinture di sicurezza a tre punti di attacco con regol. altezza cintura ant. e sist. el. pretens. per conducente
— Controllo elettronico della stabilità e sistema antibloccaggio delle ruote ABS
— Crosswind Assist
— Estensione di Garanzia Extra Time 3 anni fino a 150.000 km
— Fari doppi alogeni
— Freni a disco anteriori, 16" (diametro 303 mm)
— Immobilizer, elettronico
— Limitatore della velocità
— Luci diurne
— Occhielli di ancoraggio per il fissaggio del carico
— Rilevatore stanchezza conducente
— Sistema di chiamata di emergenza eCall
— Sistema di monitoraggio della distanza Front Assist con funzione di frenata di emergenza City

Equipaggiamento Funzionale

— 2 interfacce USB (tipo C) nella plancia
— 4 altoparlanti: 2 tweeter, 2 woofer
— 4 chiavi elettroniche ad ingegno estraibile
— Alternatore 180 A
— App-Connect Car-Net
— Batteria 520 A (92 Ah)
— Chiusura centralizzata con telecomando e comando interno della porta
— Climatizzatore a regolazione manuale nella cabina di guida
— Impianto di segnalazione acustica per retromarcia inserita, a intensità regolabile
— Indicatore multifunzioni "Plus"
— Interfaccia per telefono cellulare
— Luci diurne ad accensione automatica, funzione Leaving Home e funzione Coming Home manuale
— Morsettiera elettrica e predisposizione per centralina funzionale
— Presa 12 V e 4 portabevande nella plancia
— Prese a 12 V nella cabina di guida (tre nella plancia, nei veic. con vol. a sx anche una nel telaio sedile sx)
— Quadro strumenti (km/h);, indicazione velocità, percorso compl./giornaliero, regime, livello carburante e orario
— Radio Composition Colour con touchscreen da 16,5 cm (6,5")
— Retrocamera "Rear View"
— Ricezione radio digitale (DAB+)
— Sistema Start/Stop del motore con recupero di energia
— Sistema di ausilio al parcheggio nelle zone anteriore e posteriore
— Tergicristalli con funzionamento a intermittenza e sensore pioggia/luminosità